YAMAHA

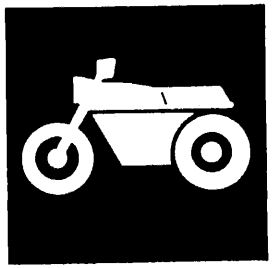

# TEILE KATALOG

# DT125R'99(3RMD)
# DT125R'99(3RME)GERMANY

193RM-332GA

YAMAHA GENUINE Parts & Accessories

B1

C1

# VORWORT

Dieser Teile-Katalog bezieht sich auf die Teile für das/die Modell/e im nachstehend aufgefÜhrten. Gehen Sie bitte bei der Bestellung von Ersatzteilen anhand dieses Katalogs vor, und geben Sie stets die korrekten Teile-Nummern und Teile-Bezeichnungen an.

DT125R'99(3RMD/3RME)

1. Modifikationen oder Ergänzungen, die nach der Veröffentlichung dieses Teile-Katalogs erfolgt sind, werden in den Yamaha Parts News bekanntgegeben. Wir bitten Sie daher, eventuell notwendige Änderungen des Teile-Katalogs anhand von Yamaha Parts News selbst vorzunehmen.

2. Abkürzungen
   Die folgender Abkürzungen wurden in diesem Teile-Katalog verwendet.
   "UR" Die angegebene Stückzahl verwenden
   "UN" Die jeweils erforderliche Stückzahl(Menge)verwenden
   "AP" Alternative Teile
   "LM" Örtlich angefertigt(Teile sind vor Ort zu beschaffen)
   "F#" Rahmen-Nr.(Zutreffende Maschiner-Nr.)

3. Teile, die in einer Baugruppe zusammen geliefert werden, sind gemäß dem folgenden Beispiel gekennzeichnet.
   BEISPIEL
   VERGASEREINHEIT
   .LEERLAUFDÜSE
   .HAUPTDÜSE

4. Anzahl der Teile einer Baugruppe
   Die Zahl rechts von der Teilebezeichnung gibt die Stückzahl des betreffenden Teiles für die einzelne Baugruppe an.

   BEISPIEL

| TEILE-NR.. | BEZEICHNUNG | STCK. | BEMERKUNG |
|---|---|---|---|
| 2F5-83310-60 | Vorderer blinker kompl.1 | 2 | |
| 115-83311-60 | .Glühbirne (6V-18W) | 1 | |
| 1M1-83309-60 | .Reflektor | 1 | |

5. Die zutreffenden Farben der Dekore sind gemäß der folgenden Tabelle in der Spalte "Bemerkung" angegeben.
   BEISPIEL

| TEILE-NR.. | BEZEICHNUNG | STCK. | BEMERKUNG |
|---|---|---|---|
| 2N4-24110-00-X5 | Kraftstofftank kompl. | 1 | MXR |
| 3J1-24240-10 | .Aufklebersatz | 1 | für MXR |

6. Zutreffende Serien-Nr. und Farbcode
   ① Motor-Serien-Nr. ② Rahmen-Serien-Nr.

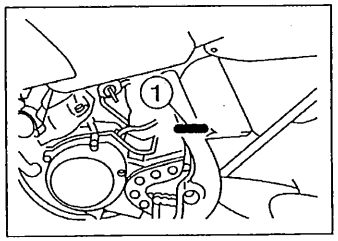


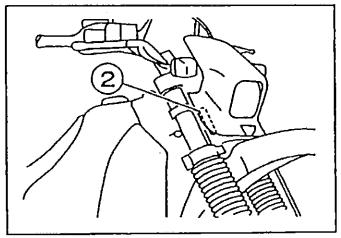


7. Beachten Sie, daß die Abbildungen keine Montageanleitungen darstellen, sondern lediglich beim Auffinden von Teile-Nummern helfen sollen. Beim Zusammenbau ist daher unbedingt nach dem zugehörigen Werkstatthandbuch vorzugehen.

8. Das Sternchen (*) vor einer Ref.-Nr. gibt Informationen über Änderungen, die gegenüber der vorherigen Ausgabe modifiziert worden sind.

# MODELLSCHILD

(1) Ein mit der englischen Bezeichnung "Model Label" versehenes Schild befindet sich an dem bei (3) im folgenden identifizierten Ort. Bei Gebrauch dieses Teilekatalogs orientieren Sir sich bitte an den abgedruckten "Modellcode-Produktionscode-Nr." Angaben, die mit denen auf dem Modellschild übereinstimmen müssen.

(2) "Model Label"-Angaben

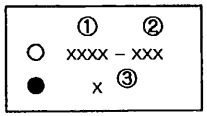


① Modellcode
② Produktionscode-Nr.
③ Farbe

Beispiel

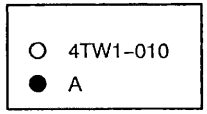


(3) Modellschild-Anbringungsort

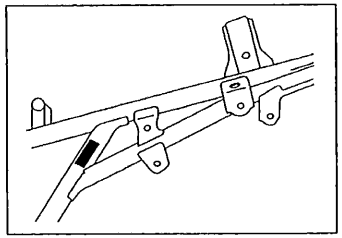

(4) Modellcode und Produktionscode-Nr. der in diesem Teilekatalog gelisteten Modelle

| Modell code | Produktions-code-Nr. | Bestimmung-sland | Modell-code | Produktions-code-Nr. | Bestimmung-sland |
|---|---|---|---|---|---|
| 3RMD | 010 | GERMANY | | | |
| 3RME | 010 | GERMANY | | | |
| | | | | | |
| | | | | | |
| | | | | | |
| | | | | | |
| | | | | | |
| | | | | | |
| | | | | | |
| | | | | | |
| | | | | | |
| | | | | | |
| | | | | | |
| | | | | | |
| | | | | | |
| | | | | | |

(5) Farbenkennungen

| Modell-code | Farbtypencode | Farben-code | Farbenbezeichnung | Abkürs-zung |
|---|---|---|---|---|
| 3RMD 3RME | A | 0564 | DEEP PURPLISH BLUE METALLIC C | DPBMC |
| | B | 0033 | YAMAHA BLACK | YB |

# INHALTSVERZEICHNIS

## MOTOR


ZYLINDER ..... B2
KURBELWELLE. KOLBEN ..... D2
WASSERPUMPE ..... F2
KUHLER. SCHLAUCH ..... G2
OLPUMPE ..... I2
EINLASS ..... J2
VERGASER ..... L2
AUSLASS ..... C3
KURBELGEHAUSE ..... D3
KURBELGEHAUSEDECKEL 1 ..... E3
ANLASSER ..... F3
KUPPLUNG ..... G3
GETRIEBE ..... I3
TACHOMETER-ZAHNRAD ..... K3
SCHALTNOCKE. GABEL ..... L3
SCHALTWELLE. PEDAL ..... B4


## FAHRGESTELL


RAHMEN ..... C4
KOTFLUGEL ..... D4
SEITENDECKEL ..... E4
OLTANK ..... G4
HINTERRADSCHWINGE ..... H4
HINTERRADAUFHANGUNG ..... J4
LENKUNG ..... K4
VORDERRADGABEL ..... L4
KRAFTSTOFFTANK ..... C5
SITZ ..... D5
VORDERRAD ..... E5
VORDERRAD-BREMSSATTEL ..... F5
HINTERRAD ..... G5
HINTERRAD-BREMSSATTEL ..... H5
LENKER. KABEL ..... I5
V. HAUPTBREMSZYLINDER ..... J5
STANDER. FUSSRASTE ..... K5
H. HAUPTBREMSZYLINDER ..... B6
MOTORVERKLEIDUNG 1 ..... C6
LICHTMASCHINE ..... D6
BLINKLEUCHTE ..... E6
METER ..... G6
SCHEINWERFER ..... H6
SCHLUSSLEUCHTE ..... I6
LENKERSCHALTER. HEBEL ..... J6
ELEKTR. AUSRUSTUNG 1 ..... K6
ELEKTR. AUSRUSTUNG 2 ..... L6


## VERZEICHNIS


NUMERICAL INDEX ..... M16

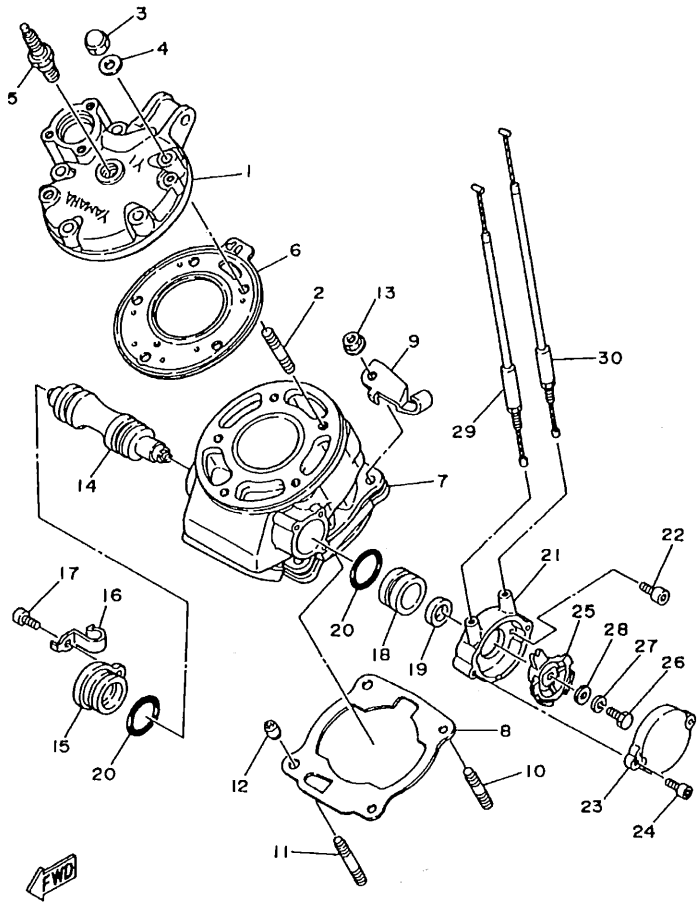


3MB1300-9010

## FIG. 1 ZYLINDER

| REF. NR. | TEILE-NR. | BEZEICHNUNG | 3RMD | 3RME | | | | BEMERKUNG |
|---|---|---|---|---|---|---|---|---|
| 1 | 3BN-11111-02 | KOPF, ZYLINDER 1 | 1 | 1 | | | | |
| 2 | 90116-08394 | STEHBOLZEN | 5 | 5 | | | | |
| 3 | 90176-08040 | KRONENMUTTER | 5 | 5 | | | | |
| 4 | 90201-08649 | UNTERLEGSCHIBE | 5 | 5 | | | | |
| 5 | 94702-00188 | ZUNDKERZE (NGK BR9ES) | 1 | 1 | | | | |
| 6 | 3MB-11181-00 | DICHTUNG, ZYLINDERKOPF 1 | 1 | 1 | | | | |
| 7 | 3MB-11311-00 | ZYLINDER 1 | 1 | 1 | | | | |
| 8 | 3BN-11351-10 | DICHTUNG, ZYLINDER | 1 | 1 | | | | |
| 9 | 3BN-15441-00 | HALTER, KUPPLUNGSSEIL | 1 | 1 | | | | |
| 10 | 90116-08318 | STEHBOLZEN | 2 | 2 | | | | |
| 11 | 90116-08388 | STEHBOLZEN | 2 | 2 | | | | |
| 12 | 99530-10114 | PASSTIFT | 2 | 2 | | | | |
| 13 | 90179-08299 | MUTTER | 4 | 4 | | | | |
| 14 | 3RM-1131A-00 | VENTIL 1 | 1 | 1 | | | | |
| 15 | 3BN-1131E-00 | HALTER 1 | 1 | 1 | | | | |
| 16 | 90462-08174 | SCHELLE | 1 | 1 | | | | |
| 17 | 91317-05012 | SCHRAUBE | 1 | 1 | | | | |
| 18 | 31K-1131U-00 | HALTER 3 | 1 | 1 | | | | |
| 19 | 93108-23010 | WELLENDICHTRING | 1 | 1 | | | | |
| 20 | 93210-30640 | O-RING | 2 | 2 | | | | |
| 21 | 2RH-1131M-10 | DECKEL | 1 | 1 | | | | |
| 22 | 91317-05010 | SCHRAUBE | 2 | 2 | | | | |
| 23 | 2RH-1131R-10 | KAPPE | 1 | 1 | | | | |
| 24 | 91317-05012 | SCHRAUBE | 2 | 2 | | | | |
| 25 | 29L-1132E-00 | RIEMENSHEIBE 1 | 1 | 1 | | | | |
| 26 | 97027-06018 | SCHRAUBE | 1 | 1 | | | | |
| 27 | 92907-06100 | SCHEIBE | 1 | 1 | | | | |

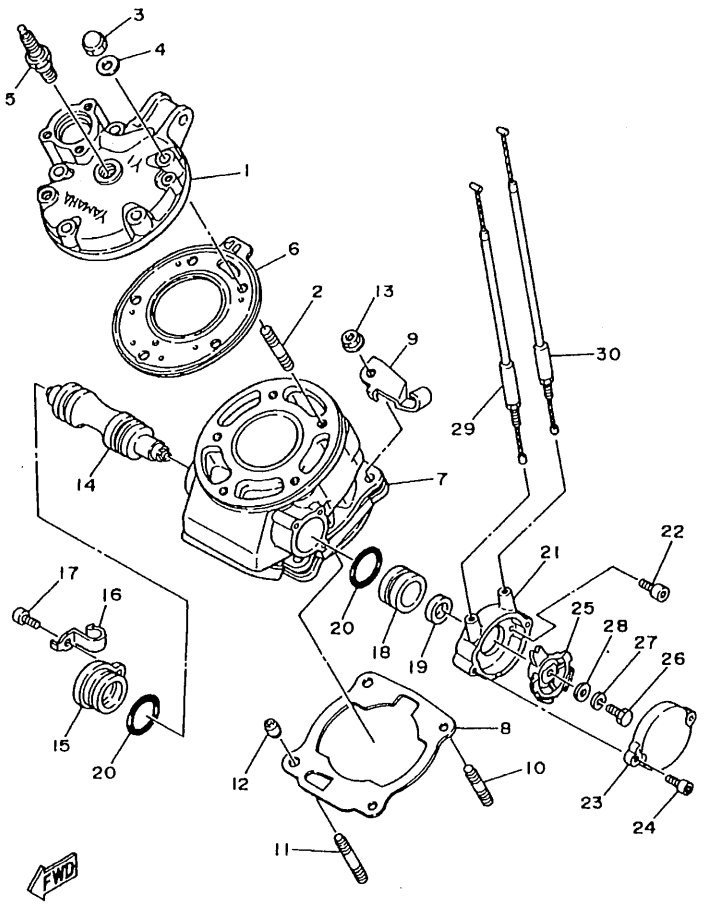


3MB1300-9010

## FIG. 1 ZYLINDER

| REF. NR. | TEILE-NR. | BEZEICHNUNG | 3RMD | 3RME | | | | BEMERKUNG |
|---|---|---|---|---|---|---|---|---|
| 28 | 92907-06600 | SCHEIBE | 1 | 1 | | | | |
| 29 | 3RM-1133E-00 | KABEL 1 | 1 | 1 | | | | |
| 30 | 3RM-1133F-00 | KABEL 2 | 1 | 1 | | | | |

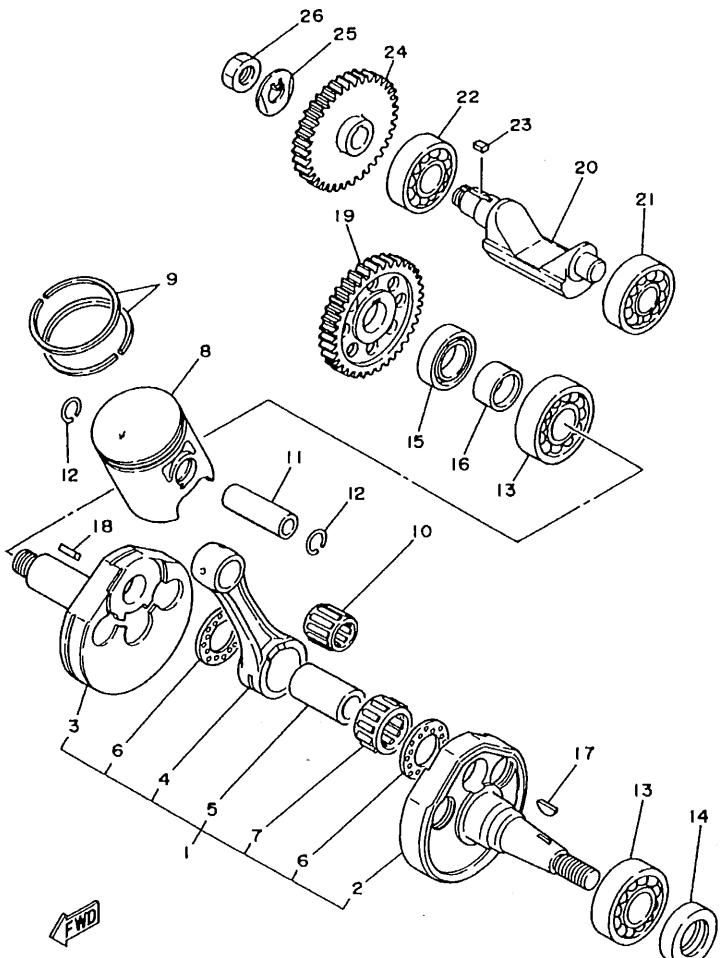


3MB1300-9020

## FIG. 2 KURBELWELLE. KOLBEN

| REF. NR. | TEILE-NR. | BEZEICHNUNG | 3RMD | 3RME | | | | BEMERKUNG |
|---|---|---|---|---|---|---|---|---|
| 1 | 3RM-11400-00 | KURBELWELLENGRUPPE | 1 | 1 | | | | |
| 2 | 3RM-11412-00 | .KURBEL 1 | 1 | 1 | | | | |
| 3 | 3MB-11422-00 | .KURBEL 2 | 1 | 1 | | | | |
| 4 | 2RH-11651-00 | .PLEUELSTANGE | 1 | 1 | | | | |
| 5 | 37F-11681-00 | .ZAPFEN, KURBEL 1 | 1 | 1 | | | | |
| 6 | 90209-22292 | .SCHEIBE | 2 | 2 | | | | |
| 7 | 93310-523T3 | .LAGER | 1 | 1 | | | | |
| 8 | 3MB-11631-02-95 | KOLBEN (STD) | 1 | 1 | | | | |
| | 3MB-11635-02 | KOLBEN (0.25MM UG) | 1 | 1 | | | | AP |
| | 3MB-11636-02 | KOLBEN (0.50MM UG) | 1 | 1 | | | | AP |
| 9 | 4FL-11603-00 | KOLBENRINGSATZ (STD) | 1 | 1 | | | | |
| | 4FL-11604-00 | KOLBENRINGSATZ (0.25MM UG) | 1 | 1 | | | | AP |
| | 4FL-11605-00 | KOLBENRINGSATZ (0.50MM UG) | 1 | 1 | | | | AP |
| 10 | 93310-316B4 | LAGER | 1 | 1 | | | | |
| 11 | 3MB-11633-00 | BOLZEN, KOLBEN | 1 | 1 | | | | |
| 12 | 93450-17129 | SPRENGRING | 2 | 2 | | | | |
| 13 | 93306-30556 | LAGER | 2 | 2 | | | | |
| 14 | 93102-25331 | WELLENDICHTRING | 1 | 1 | | | | |
| 15 | 93103-32099 | WELLENDICHTRING | 1 | 1 | | | | |
| 16 | 90387-202T9 | HULSE | 1 | 1 | | | | |
| 17 | 90280-03045 | EINLEGE KEIL, WOODRUFF | 1 | 1 | | | | |
| 18 | 90282-05047 | PASSFEDER | 1 | 1 | | | | |
| 19 | 10V-11536-01 | ANTRIEBSRAD | 1 | 1 | | | | |
| 20 | 2RH-11454-00 | GEWICHT 1 | 1 | 1 | | | | |
| 21 | 93306-30210 | LAGER | 1 | 1 | | | | |
| 22 | 93306-20335 | LAGER | 1 | 1 | | | | |
| 23 | 90282-05034 | PASSFEDER | 1 | 1 | | | | |

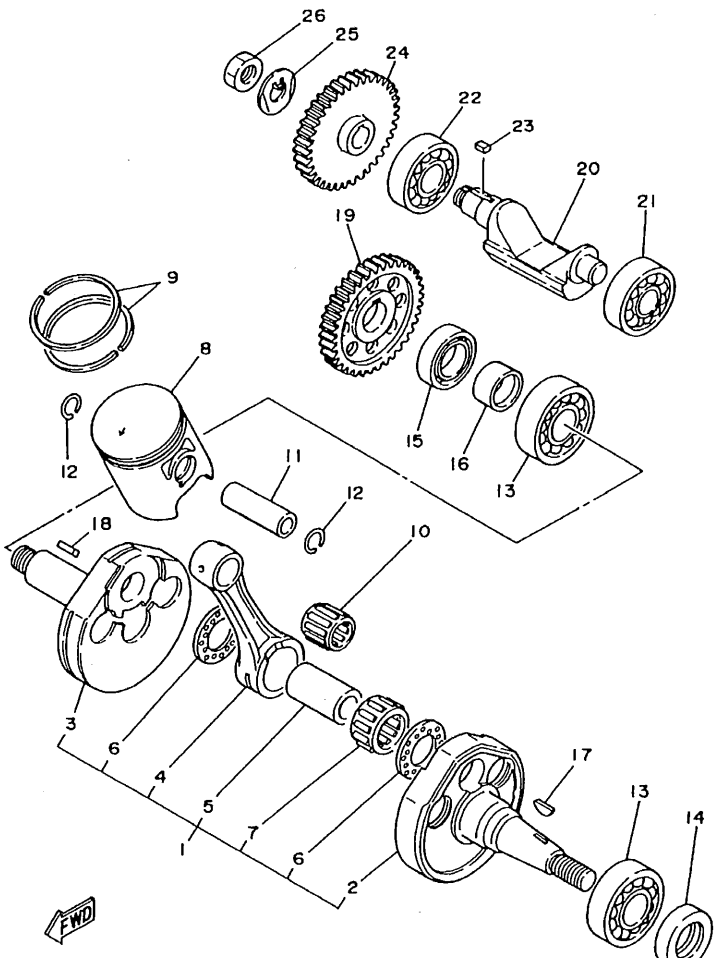


3MB1300-9020

## FIG. 2 KURBELWELLE. KOLBEN

| REF. NR. | TEILE-NR. | BEZEICHNUNG | 3RMD | 3RME | | | | BEMERKUNG |
|---|---|---|---|---|---|---|---|---|
| 24 | 55K-11530-00 | ZAHNRAD, AUSGLEICHSGEWICHT | 1 | 1 | | | | |
| 25 | 90215-12272 | SICHERUNGSSCHEIBE | 1 | 1 | | | | |
| 26 | 90170-12370 | MUTTER | 1 | 1 | | | | |

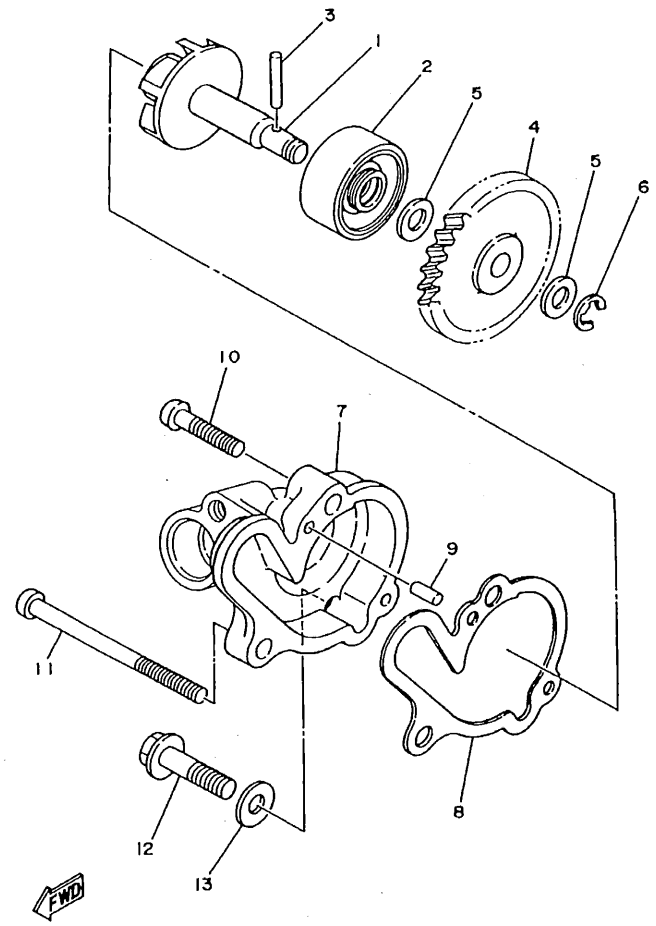


3BN300-8030

## FIG. 3 WASSERPUMPE

| REF. NR. | TEILE-NR. | BEZEICHNUNG | 3RMD | 3RME | | | | BEMERKUNG |
|---|---|---|---|---|---|---|---|---|
| 1 | 36F-12450-00 | FLUGELRADWELLE | 1 | 1 | | | | |
| 2 | 93103-10147 | WELLENDICHTRING | 1 | 1 | | | | |
| 3 | 93603-22028 | PASSSTIFT | 1 | 1 | | | | |
| 4 | 2RH-12459-00 | ZAHNRAD, FLUGELRADWELLE | 1 | 1 | | | | |
| 5 | 90201-08512 | UNTERLEGSCHIBE | 2 | 2 | | | | |
| 6 | 99001-07600 | SPRENGRING | 1 | 1 | | | | |
| 7 | 3BN-12422-11 | DECKEL, GEHAUSE | 1 | 1 | | | | |
| 8 | 3BN-12428-11 | DICHTUNG, GEHAUSEDECKEL 2 | 1 | 1 | | | | |
| 9 | 93604-10011 | PASSSTIFT | 2 | 2 | | | | |
| 10 | 98507-06025 | ZYLINDERKOPFSCHRAUBE | 1 | 1 | | | | |
| 11 | 98507-06065 | ZYLINDERKOPFSCHRAUBE | 1 | 1 | | | | |
| 12 | 95827-06025 | FLANSCHSCHRAUBE | 1 | 1 | | | | |
| 13 | 90430-06166 | DICHTUNG | 1 | 1 | | | | |

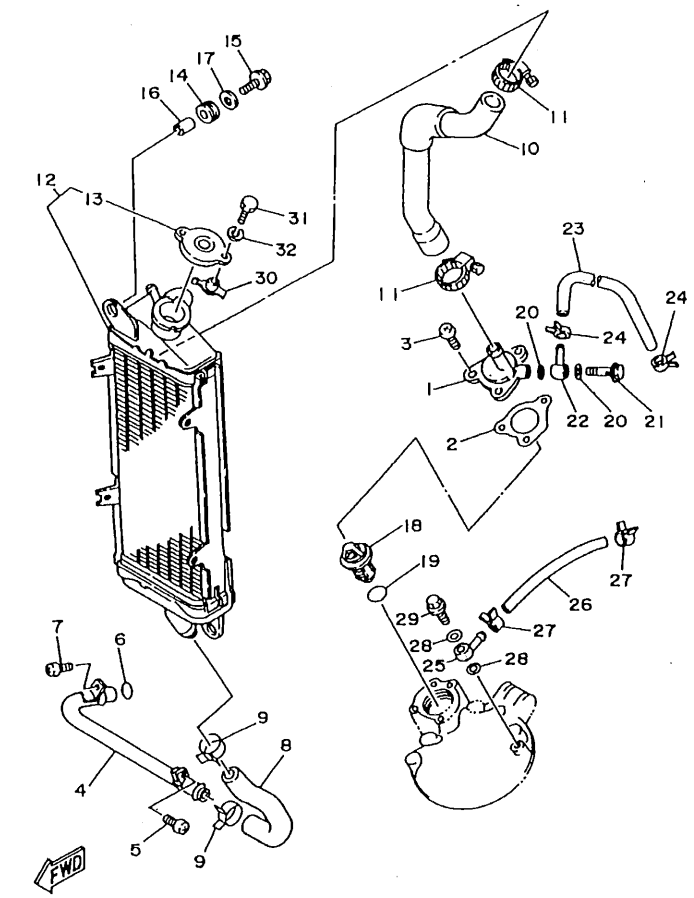


4BL5351-5040

## FIG. 4 KUHLER. SCHLAUCH

| REF. NR. | TEILE-NR. | BEZEICHNUNG | 3RMD | 3RME | | | | BEMERKUNG |
|---|---|---|---|---|---|---|---|---|
| 1 | 3BN-12469-00 | VERBINDUNG 1 | 1 | 1 | | | | |
| 2 | 3BN-12414-10 | DICHTUNG, DECKEL | 1 | 1 | | | | |
| 3 | 98507-06020 | ZYLINDERKOPFSCHRAUBE | 3 | 3 | | | | |
| 4 | 3BN-12481-00 | ROHR 1 | 1 | 1 | | | | |
| 5 | 98507-06012 | ZYLINDERKOPFSCHRAUBE | 1 | 1 | | | | |
| 6 | 93210-12327 | O-RING | 1 | 1 | | | | |
| 7 | 98507-06012 | ZYLINDERKOPFSCHRAUBE | 1 | 1 | | | | |
| 8 | 3BN-12482-00 | ROHR 2 | 1 | 1 | | | | |
| 9 | 90467-20050 | KLEMME | 2 | 2 | | | | |
| 10 | 3BN-12483-00 | ROHR 3 | 1 | 1 | | | | |
| 11 | 90450-28014 | SCHLAUCHSCHELLE | 2 | 2 | | | | |
| 12 | 3BN-12460-00 | KUHLER | 1 | 1 | | | | |
| 13 | 4FL-12462-00 | .VERSCHLUSSDECKEL, KUHLER | 1 | 1 | | | | |
| 14 | 90480-15363 | GUMMITULLE | 2 | 2 | | | | |
| 15 | 95807-06020 | FLANSCHSCHRAUBE | 2 | 2 | | | | |
| 16 | 90387-0714B | HULSE | 2 | 2 | | | | |
| 17 | 90201-06072 | UNTERLEGSCHIBE | 2 | 2 | | | | |
| 18 | 34X-12411-00 | THERMOSTAT | 1 | 1 | | | | |
| 19 | 93210-27194 | O-RING | 1 | 1 | | | | |
| 20 | 90430-06166 | DICHTUNG | 2 | 2 | | | | |
| 21 | 90401-06115 | HOHLSCHRAUBE | 1 | 1 | | | | |
| 22 | 90405-06044 | VERSCHRAUBUNG | 1 | 1 | | | | |
| 23 | 2TV-12476-01 | ROHR 6 | 1 | 1 | | | | |
| 24 | 90467-10039 | KLEMME | 2 | 2 | | | | |
| 25 | 90405-06044 | VERSCHRAUBUNG | 1 | 1 | | | | |
| 26 | 2RH-12484-00 | ROHR 4 | 1 | 1 | | | | |
| 27 | 90467-10039 | KLEMME | 2 | 2 | | | | |

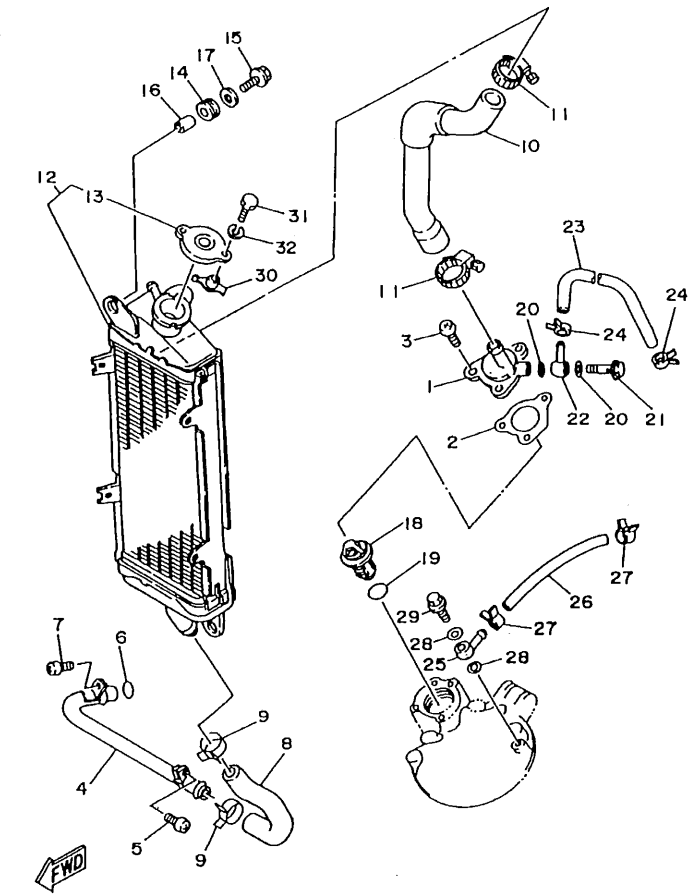


4BL5351-5040

## FIG. 4 KUHLER. SCHLAUCH

| REF. NR. | TEILE-NR. | BEZEICHNUNG | 3RMD | 3RME | | | | BEMERKUNG |
|---|---|---|---|---|---|---|---|---|
| 28 | 90430-06166 | DICHTUNG | 2 | 2 | | | | |
| 29 | 90401-06115 | HOHLSCHRAUBE | 1 | 1 | | | | |
| 30 | 1KT-12437-00 | ANSCHLAG | 1 | 1 | | | | |
| 31 | 97007-05012 | SCHRAUBE | 1 | 1 | | | | |
| 32 | 92907-05600 | SCHEIBE | 1 | 1 | | | | |

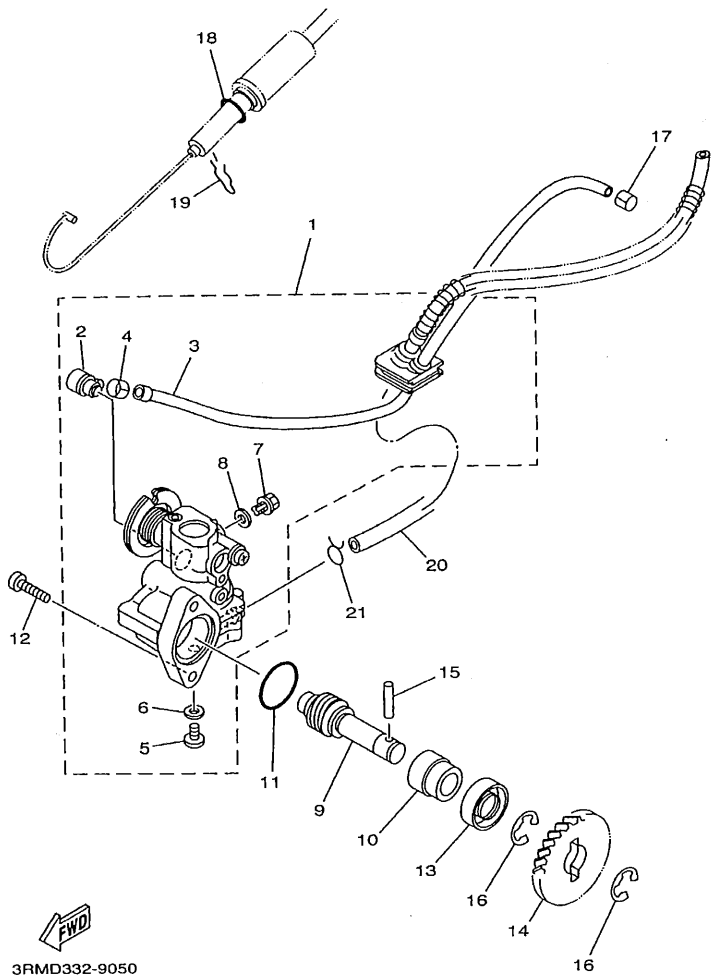


## FIG. 5 OLPUMPE

| REF. NR. | TEILE-NR. | BEZEICHNUNG | 3RMD | 3RME | | | | BEMERKUNG |
|---|---|---|---|---|---|---|---|---|
| 1 | 3RM-13101-30 | OLPUMPENEINHEIT | 1 | 1 | | | | |
| 2 | 353-13552-01 | .STUTZEN | 1 | 1 | | | | |
| 3 | 90445-056K7 | .SCHLAUCH | 1 | 1 | | | | |
| 4 | 90468-02033 | .KLEMME | 1 | 1 | | | | |
| 5 | 90154-04072 | .KLEMMSCHRAUBE | 1 | 1 | | | | |
| 6 | 90430-04229 | .DICHTUNG | 1 | 1 | | | | |
| 7 | 90149-04318 | .SCHRAUBE | 1 | 1 | | | | |
| 8 | 90430-04229 | .DICHTUNG | 1 | 1 | | | | |
| 9 | 4FL-13175-00 | SCHNECKENWELLE | 1 | 1 | | | | |
| 10 | 4FL-13176-00 | LAGERSCHALE, SCHNECKENWELLE | 1 | 1 | | | | |
| 11 | 93210-18397 | O-RING | 1 | 1 | | | | |
| 12 | 90157-05079 | ZYLINDERSCHRAUBE | 2 | 2 | | | | |
| 13 | 93101-10001 | WELLENDICHTRING | 1 | 1 | | | | |
| 14 | 10V-13178-01 | ANTRIEBSRAD, PUMPE | 1 | 1 | | | | |
| 15 | 93603-22028 | PASSSTIFT | 1 | 1 | | | | |
| 16 | 93430-08007 | SPRENGRING | 2 | 2 | | | | |
| 17 | 90468-02033 | KLEMME | 1 | 1 | | | | |
| 18 | 93210-07100 | O-RING | 1 | 1 | | | | |
| 19 | 90468-08086 | KLEMME | 1 | 1 | | | | |
| 20 | 3RM-13416-00 | OLROHR 1 | 1 | 1 | | | | |
| 21 | 90467-08003 | KLEMME | 2 | 2 | | | | |

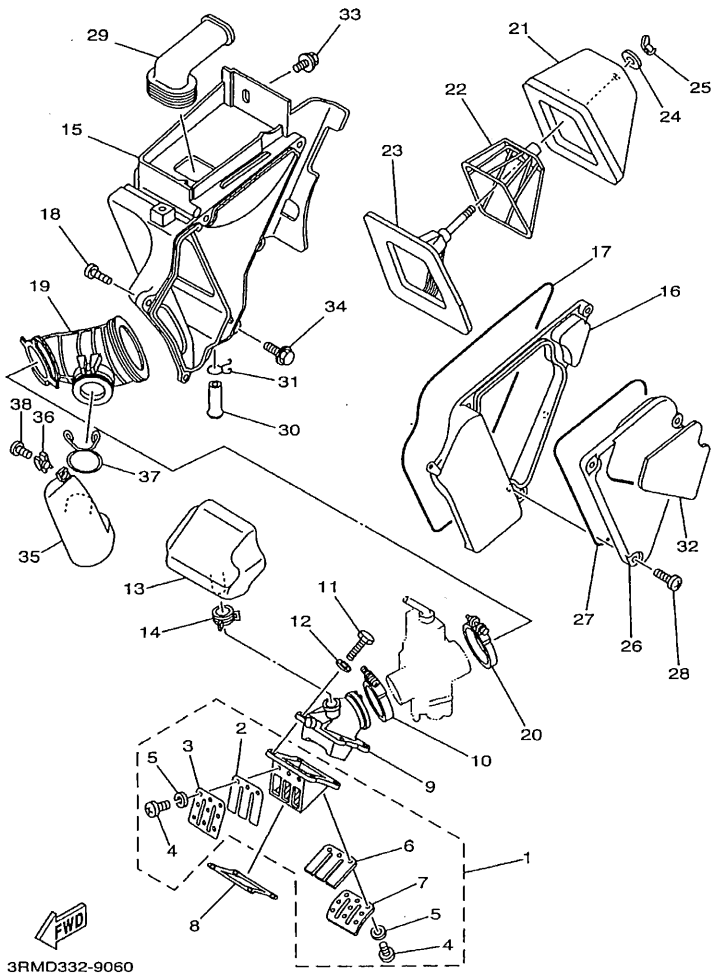


## FIG. 6 EINLASS

| REF. NR. | TEILE-NR. | BEZEICHNUNG | 3RMD | 3RME | | | | BEMERKUNG |
|---|---|---|---|---|---|---|---|---|
| 1 | 3MB-13610-00 | ZUNGENVENTILEINHEIT | 1 | 1 | | | | |
| 2 | 2TV-13613-00 | .ZUNGE, VENTIL | 1 | 1 | | | | |
| 3 | 3BN-13616-00 | .ANSCHLAG, ZUNGENVENTIL | 1 | 1 | | | | |
| 4 | 98507-03008 | .ZYLINDERKOPFSCHRAUBE | 6 | 6 | | | | |
| 5 | 92907-03100 | .SCHEIBE | 6 | 6 | | | | |
| 6 | 3MB-13613-00 | .ZUNGE, VENTIL | 1 | 1 | | | | |
| 7 | 3MB-13616-00 | .ANSCHLAG, ZUNGENVENTIL | 1 | 1 | | | | |
| 8 | 1KT-13621-01 | DICHTUNG, VENTILSITZ | 1 | 1 | | | | |
| 9 | 3ET-13565-00 | VERBINDUNG, VERGASER | 1 | 1 | | | | |
| 10 | 90450-44046 | SCHLAUCHSCHELLE | 1 | 1 | | | | |
| 11 | 97007-06025 | SCHRAUBE | 4 | 4 | | | | |
| 12 | 92907-06600 | SCHEIBE | 4 | 4 | | | | |
| 13 | 3ET-13581-00 | KAMMER, LUFT | 1 | 1 | | | | |
| 14 | 90467-20050 | KLEMME | 1 | 1 | | | | |
| 15 | 3BN-14411-00 | GEHAUSE, LUFTFILTER 1 | 1 | 1 | | | | |
| 16 | 3BN-14421-01 | GEHAUSE, LUFTFILTER 2 | 1 | 1 | | | | |
| 17 | 3BN-14452-00 | DICHTUNG | 1 | 1 | | | | |
| 18 | 97707-50520 | BLECHSCHRAUBE | 6 | 6 | | | | |
| 19 | 3RM-14453-00 | VERBINDUNG, LUFTFILTER 1 | 1 | 1 | | | | |
| 20 | 1AE-13575-01 | BAND | 1 | 1 | | | | |
| 21 | 3BN-14451-01 | ELEMENT, LUFTFILTER | 1 | 1 | | | | |
| 22 | 3BN-14458-00 | FUHRUNG | 1 | 1 | | | | |
| 23 | 3BN-14459-00 | HALTER, FUHRUNG | 1 | 1 | | | | |
| 24 | 90209-06096 | SCHEIBE | 1 | 1 | | | | |
| 25 | 90175-06012 | FLUGELMUTTER | 1 | 1 | | | | |
| 26 | 3BN-14412-01 | KAPPE, FILTERGEHAUSE | 1 | 1 | | | | |
| 27 | 17W-14462-00 | DICHTUNG | 1 | 1 | | | | |

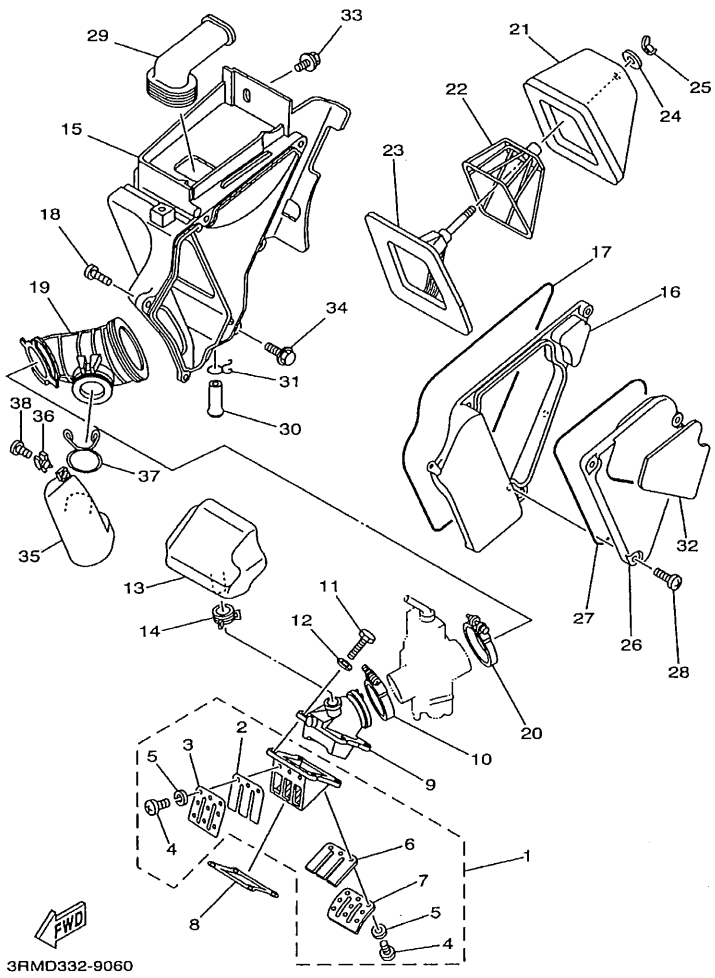


## FIG. 6 EINLASS

| REF. NR. | TEILE-NR. | BEZEICHNUNG | 3RMD | 3RME | | | | BEMERKUNG |
|---|---|---|---|---|---|---|---|---|
| 28 | 90154-05011 | KLEMMSCHRAUBE | 3 | 3 | | | | |
| 29 | 3ET-14437-00 | KANAL | 1 | 1 | | | | |
| 30 | 34X-1443E-00 | ABLASSROHR | 1 | 1 | | | | |
| 31 | 90467-11106 | KLEMME | 1 | 1 | | | | |
| 32 | 3BN-14425-00 | DAMPFER 1 | 1 | 1 | | | | |
| 33 | 90119-06056 | SCHRAUBE, MIT SCHEIBE | 1 | 1 | | | | |
| 34 | 90119-06123 | SCHRAUBE, MIT SCHEIBE | 1 | 1 | | | | |
| 35 | 3FW-13591-00 | KAMMER, LUFT 2 | 1 | 1 | | | | |
| 36 | 90183-05073 | FEDERMUTTER | 1 | 1 | | | | |
| 37 | 90467-35121 | KLEMME | 1 | 1 | | | | |
| 38 | 98907-05014 | BLINDSCHRAUBE | 1 | 1 | | | | |

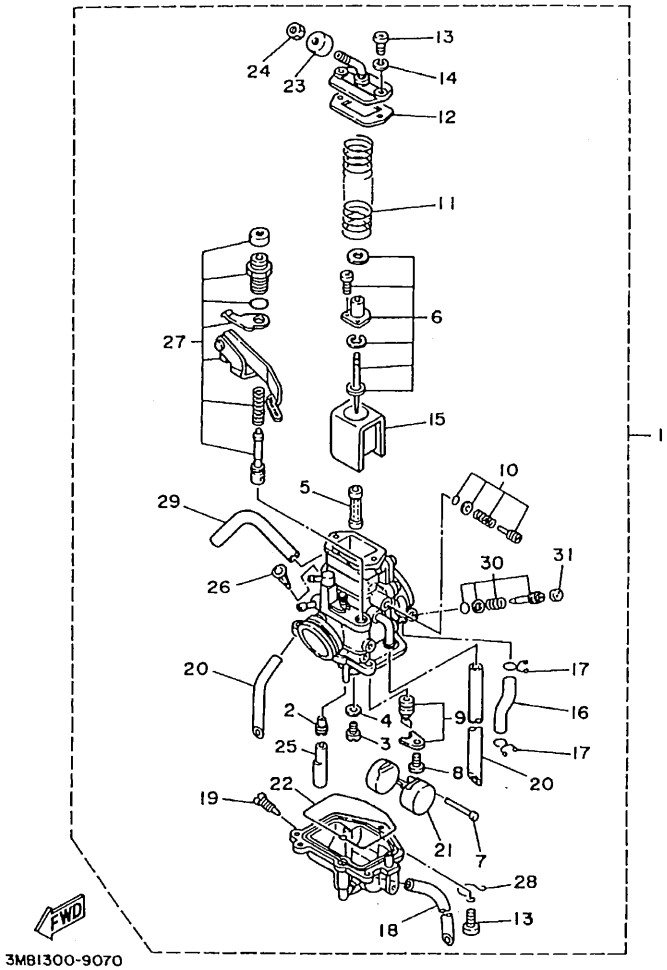


## FIG. 7 VERGASER

| REF. NR. | TEILE-NR. | BEZEICHNUNG | 3RMD | 3RME | | | | BEMERKUNG |
|---|---|---|---|---|---|---|---|---|
| 1 | 3RM-14101-02 | VERGASEREINHEIT 1 | 1 | 1 | | | | |
| 2 | 1NT-14142-25 | .DUSE, LEERLAUF (# 25) | 1 | 1 | | | | |
| 3 | 137-14143-48 | .HAUPTDUSE (#240) | 1 | 1 | | | | |
| 4 | 137-14153-00 | .SCHEIBE, HAUPTDUSE | 1 | 1 | | | | |
| 5 | 1KT-14141-52 | .HAUPTZERSTAUBER | 1 | 1 | | | | |
| 6 | 3ME-1490J-00 | .NADELSATZ | 1 | 1 | | | | |
| 7 | 537-14186-00 | .STIFT, SCHWIMMER | 1 | 1 | | | | |
| 8 | 98502-04008 | .ZYLINDERKOPFSCHRAUBE | 1 | 1 | | | | |
| 9 | 2MA-14107-28 | .NADELSATZ | 1 | 1 | | | | |
| 10 | 3ET-14103-00 | .DROSSELSCHRAUBENSTAZ | 1 | 1 | | | | |
| 11 | 1KT-14131-00 | .FEDER, DROSSELVENTIL | 1 | 1 | | | | |
| 12 | 1KT-14198-00 | .DICHTUNG | 1 | 1 | | | | |
| 13 | 98502-04014 | .ZYLINDERKOPFSCHRAUBE | 5 | 5 | | | | |
| 14 | 92902-04100 | .FEDERSCHEIBE | 2 | 2 | | | | |
| 15 | 2TV-14112-25 | .VENTIL, DROSSEL 1 | 1 | 1 | | | | |
| 16 | 1KT-14149-00 | .ROHR | 1 | 1 | | | | |
| 17 | 8A7-14139-00 | .KLEMME, ROHR | 2 | 2 | | | | |
| 18 | 3X3-14197-00 | .ROHR | 1 | 1 | | | | |
| 19 | 12R-14191-00 | .ABLASSCHRAUBE | 1 | 1 | | | | |
| 20 | 3MB-14197-00 | .ROHR | 2 | 2 | | | | |
| 21 | 2MA-14185-00 | .SCHWIMMER | 1 | 1 | | | | |
| 22 | 1KT-14147-00 | .O-RING | 1 | 1 | | | | |
| 23 | 3X3-14169-00 | .KAPPE | 1 | 1 | | | | |
| 24 | 127-14161-00 | .MUTTER, KABELEINSTELLER | 1 | 1 | | | | |
| 25 | 3ET-14153-01 | .SCHEIBE, HAUPTDUSE | 1 | 1 | | | | |
| 26 | 1KT-14994-00 | .NETZ, FILTER | 1 | 1 | | | | |
| 27 | 4FU-1410A-00 | .ANLASSEREINHEIT | 1 | 1 | | | | |

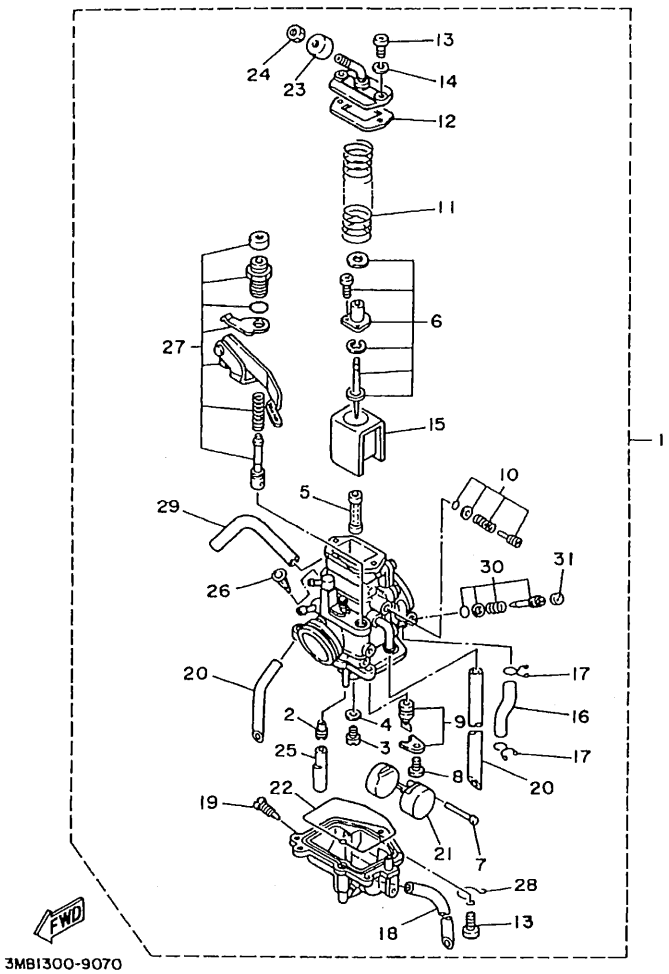


## FIG. 7 VERGASER

| REF. NR. | TEILE-NR. | BEZEICHNUNG | 3RMD | 3RME | | | | BEMERKUNG |
|---|---|---|---|---|---|---|---|---|
| 28 | 25G-14937-00 | .KLEMME | 1 | 1 | | | | |
| 29 | 493-14196-00 | .ROHR | 1 | 1 | | | | |
| 30 | 3MB-14104-00 | .LUFTREGULIERSCHRAUBENSATZ | 1 | 1 | | | | |
| 31 | 2RJ-14118-00 | .KAPPE | 1 | 1 | | | | |

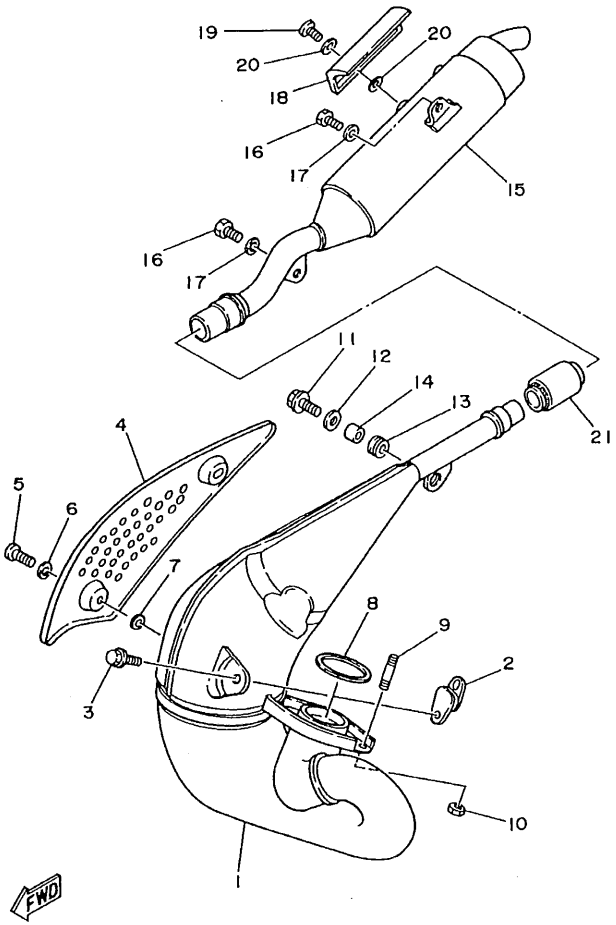


3MB1300-9080

## FIG. 8 AUSLASS

| REF. NR. | TEILE-NR. | BEZEICHNUNG | 3RMD | 3RME | | | | BEMERKUNG |
|---|---|---|---|---|---|---|---|---|
| 1 | 3RM-14610-00 | AUSPUFFROHREINHEIT 1 | 1 | 1 | | | | |
| 2 | 565-14771-00 | STUTZE, SCHALLDAMPFER 1 | 1 | 1 | | | | |
| 3 | 95807-06012 | FLANSCHSCHRAUBE | 2 | 2 | | | | |
| 4 | 3BN-14718-00 | SCHUTZ, SCHALLDAMPFER 1 | 1 | 1 | | | | |
| 5 | 98907-06010 | BLINDSCHRAUBE | 2 | 2 | | | | |
| 6 | 90202-05187 | UNTERLEGSCHIBE | 2 | 2 | | | | |
| 7 | 90202-05188 | UNTERLEGSCHIBE | 2 | 2 | | | | |
| 8 | 3PA-14613-10 | DICHTUNG, AUSPUFFROHR | 1 | 1 | | | | |
| 9 | 90116-08042 | STEHBOLZEN | 2 | 2 | | | | |
| 10 | 90179-08270 | MUTTER | 2 | 2 | | | | |
| 11 | 95807-06025 | FLANSCHSCHRAUBE | 1 | 1 | | | | |
| 12 | 90201-060A3 | UNTERLEGSCHIBE | 1 | 1 | | | | |
| 13 | 90480-18411 | GUMMITULLE | 1 | 1 | | | | |
| 14 | 90387-105L0 | HULSE | 1 | 1 | | | | |
| 15 | 3MB-14753-01 | SCHALLDAMPFER, AUSPUFF | 1 | 1 | | | | |
| 16 | 90109-085E3 | SCHRAUBE | 2 | 2 | | | | |
| 17 | 90201-08326 | UNTERLEGSCHIBE | 2 | 2 | | | | |
| 18 | 3BN-14758-00 | SCHUTZ, SCHALLDAMPFER | 1 | 1 | | | | |
| 19 | 98907-06008 | BLINDSCHRAUBE | 2 | 2 | | | | |
| 20 | 90202-05187 | UNTERLEGSCHIBE | 2 | 2 | | | | |
| 21 | 2YK-14714-00 | DICHTUNG, SCHALLDAMPFER | 1 | 1 | | | | |

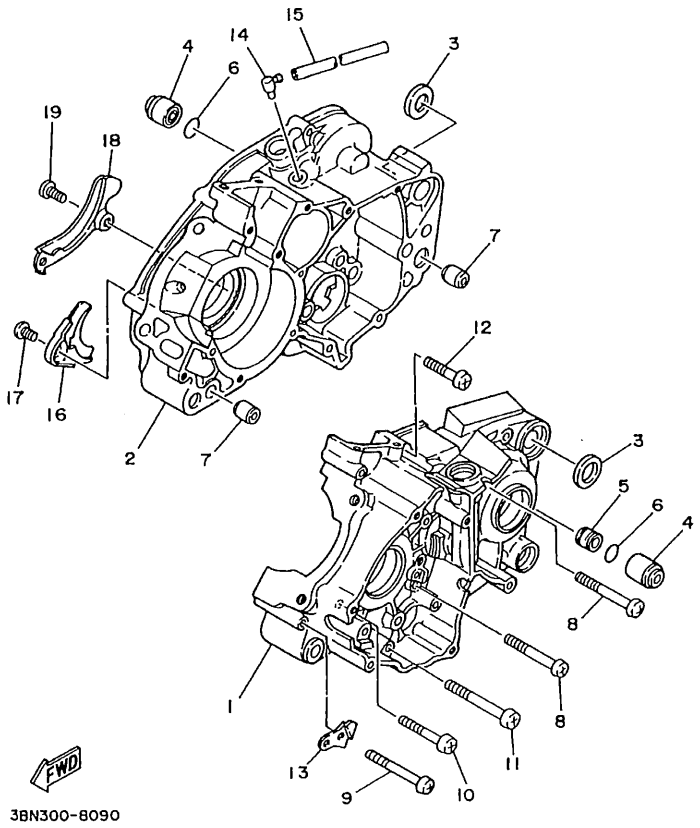


## FIG. 9 KURBELGEHAUSE

| REF. NR. | TEILE-NR. | BEZEICHNUNG | 3RMD | 3RME | | | | BEMERKUNG |
|---|---|---|---|---|---|---|---|---|
| 1 | 3BN-15111-05 | KURBELGEHAUSE 1 | 1 | 1 | | | | |
| 2 | 3BN-15121-04 | KURBELGEHAUSE 2 | 1 | 1 | | | | |
| 3 | 90201-170M2 | UNTERLEGSCHIBE | 2 | 2 | | | | |
| 4 | 328-15316-00 | DAMPFER, MOTORAUFHANGUNG 1 | 2 | 2 | | | | |
| 5 | 3BN-15317-00 | ABSTANDHALTER, MOTORAUFHANG | 1 | 1 | | | | |
| 6 | 93210-12095 | O-RING | 2 | 2 | | | | |
| 7 | 99530-12016 | PASSTIFT | 2 | 2 | | | | |
| 8 | 98507-06060 | ZYLINDERKOPFSCHRAUBE | 4 | 4 | | | | |
| 9 | 98507-06065 | ZYLINDERKOPFSCHRAUBE | 1 | 1 | | | | |
| 10 | 98507-06050 | ZYLINDERKOPFSCHRAUBE | 5 | 5 | | | | |
| 11 | 98507-06070 | ZYLINDERKOPFSCHRAUBE | 2 | 2 | | | | |
| 12 | 98507-06040 | ZYLINDERKOPFSCHRAUBE | 1 | 1 | | | | |
| 13 | 3BN-15199-01 | KONSOLE | 1 | 1 | | | | |
| 14 | 120-15371-00 | BELUFTUNG | 1 | 1 | | | | |
| 15 | 90446-07349 | SCHLAUCH | 1 | 1 | | | | |
| 16 | 37F-15128-00 | HALTER | 1 | 1 | | | | |
| 17 | 98507-08010 | ZYLINDERKOPFSCHRAUBE | 1 | 1 | | | | |
| 18 | 2RH-15492-00 | DECKEL | 1 | 1 | | | | |
| 19 | 98507-06012 | ZYLINDERKOPFSCHRAUBE | 2 | 2 | | | | |

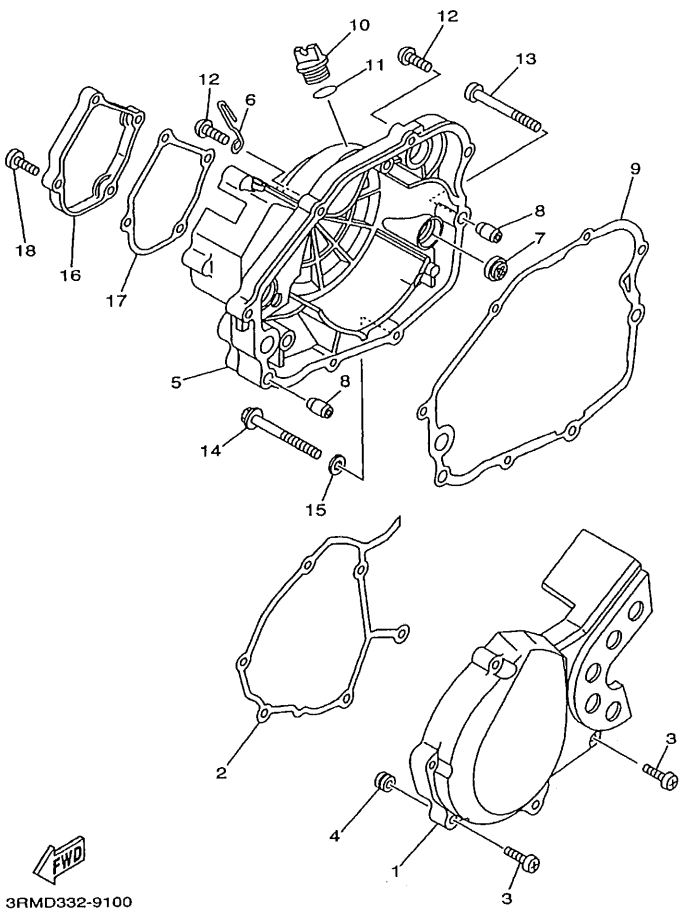


## FIG. 10 KURBELGEHAUSEDECKEL 1

| REF. NR. | TEILE-NR. | BEZEICHNUNG | 3RMD | 3RME | | | | BEMERKUNG |
|---|---|---|---|---|---|---|---|---|
| 1 | 3BN-15411-11 | DECKEL, KURBELGEHAUSE 1 | 1 | 1 | | | | |
| 2 | 3ET-15379-00 | DICHTUNG, KURBELGEHAUSE | 1 | 1 | | | | |
| 3 | 90157-06115 | ZYLINDERSCHRAUBE | 6 | 6 | | | | |
| 4 | 90480-09481 | GUMMITULLE | 6 | 6 | | | | |
| 5 | 3RM-15421-00 | DECKEL, KURBELGEHAUSE 2 | 1 | 1 | | | | |
| 6 | 90465-20396 | SCHELLE | 1 | 1 | | | | |
| 7 | 3Y1-15361-00 | STANDANZEIGER | 1 | 1 | | | | |
| 8 | 99530-10114 | PASSTIFT | 2 | 2 | | | | |
| 9 | 3BN-15451-11 | DICHTUNG, KURBELGEHAUSEDECK. | 1 | 1 | | | | |
| 10 | 3Y1-15363-00 | OLSCHRAUBE | 1 | 1 | | | | |
| 11 | 93210-19123 | O-RING | 1 | 1 | | | | |
| 12 | 98507-06030 | ZYLINDERKOPFSCHRAUBE | 5 | 5 | | | | |
| 13 | 98507-06040 | ZYLINDERKOPFSCHRAUBE | 1 | 1 | | | | |
| 14 | 95807-08080 | FLANSCHSCHRAUBE | 1 | 1 | | | | |
| 15 | 90430-08119 | DICHTUNG | 1 | 1 | | | | |
| 16 | 3RM-15416-00 | DECKEL, OLPUMPE | 1 | 1 | | | | |
| 17 | 3RM-15456-00 | DICHTUNG, OLPUMPENDECKEL 1 | 1 | 1 | | | | |
| 18 | 98507-06020 | ZYLINDERKOPFSCHRAUBE | 4 | 4 | | | | |

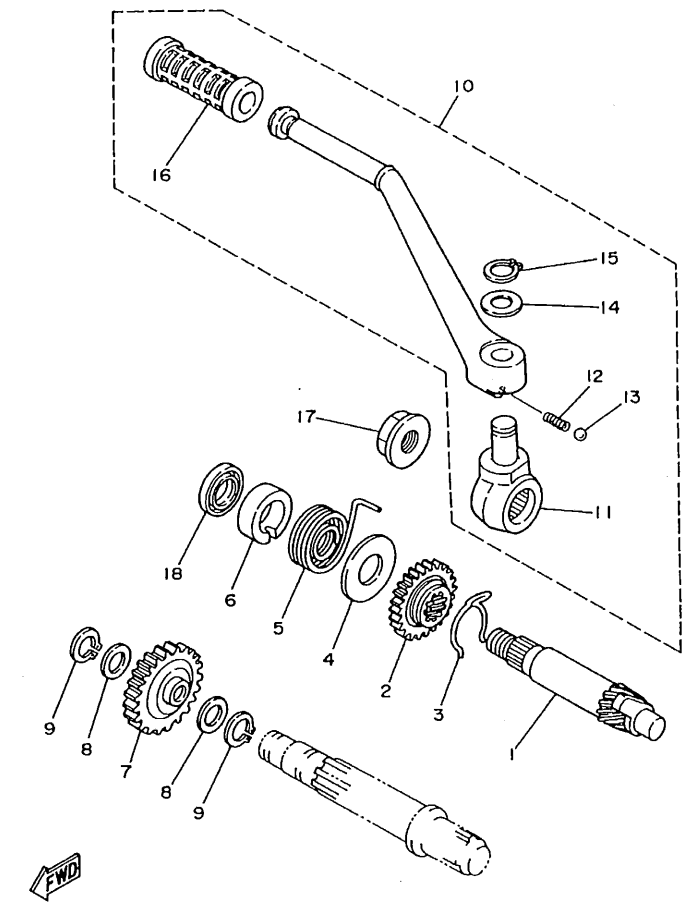


3BN300-8110

## FIG. 11 ANLASSER

| REF. NR. | TEILE-NR. | BEZEICHNUNG | 3RMD | 3RME | | | | BEMERKUNG |
|---|---|---|---|---|---|---|---|---|
| 1 | 10V-15660-00 | KICKSTARTERWELLE | 1 | 1 | | | | |
| 2 | 10V-15641-00 | ZAHNRAD, KICKSTARTER | 1 | 1 | | | | |
| 3 | 90468-26048 | KLEMME | 1 | 1 | | | | |
| 4 | 90201-200J7 | UNTERLEGSCHIBE | 1 | 1 | | | | |
| 5 | 90508-26667 | ZUGFEDER | 1 | 1 | | | | |
| 6 | 10V-15666-00 | ABSTANDHALTER | 1 | 1 | | | | |
| 7 | 10V-15651-00 | ZWISCHENRAD, KICKSTARTER | 1 | 1 | | | | |
| 8 | 90201-154E8 | UNTERLEGSCHIBE (1.0D) | 2 | 2 | | | | |
| 9 | 99009-15400 | SPRENGRING | 2 | 2 | | | | |
| 10 | 3BN-15620-00 | KICKSTARTERKURBEL | 1 | 1 | | | | |
| 11 | 10V-15621-01 | .NABE, KICKSTARTERKURBEL | 1 | 1 | | | | |
| 12 | 90501-12081 | .DRUCKFEDER | 1 | 1 | | | | |
| 13 | 93507-32009 | .KUGEL | 1 | 1 | | | | |
| 14 | 90201-12631 | .UNTERLEGSCHIBE | 1 | 1 | | | | |
| 15 | 93430-08007 | .SPRENGRING | 1 | 1 | | | | |
| 16 | 156-15618-01 | .DECKEL, KIPPSTARTERHEBEL | 1 | 1 | | | | |
| 17 | 90179-12659 | MUTTER | 1 | 1 | | | | |
| 18 | 93109-20014 | WELLENDICHTRING | 1 | 1 | | | | |

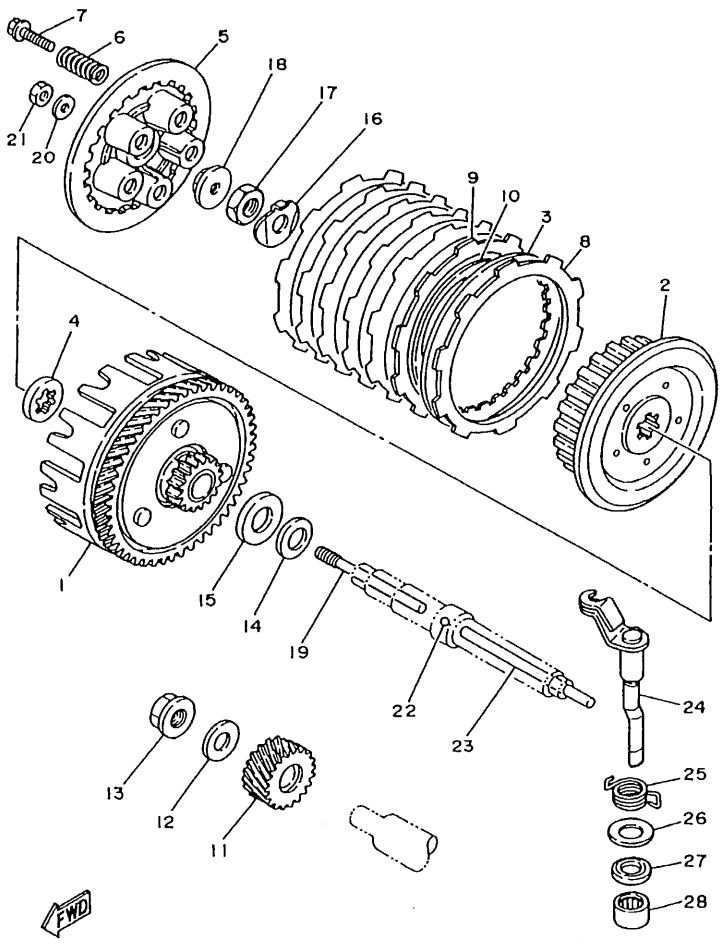


## FIG. 12 KUPPLUNG

| REF. NR. | TEILE-NR. | BEZEICHNUNG | 3RMD | 3RME | | | | BEMERKUNG |
|---|---|---|---|---|---|---|---|---|
| 1 | 3BN-16150-01 | PRIMARABTRIEBSRAD KOMPL. | 1 | 1 | | | | |
| 2 | 37F-16371-01 | KUPPLUNGSNABE | 1 | 1 | | | | |
| 3 | 1V1-16324-00 | KUPPLUNGSSCHEIBE 1 | 6 | 6 | | | | |
| 4 | 2TV-16154-00 | DRUCKPLATTE 1 | 1 | 1 | | | | |
| 5 | 37F-16351-00 | DRUCKPLATTE 1 | 1 | 1 | | | | |
| 6 | 90501-20644 | DRUCKFEDER | 5 | 5 | | | | |
| 7 | 90119-05001 | SCHRAUBE, MIT SCHEIBE | 5 | 5 | | | | |
| 8 | 21V-16321-00 | REIBSCHEIBE | 6 | 6 | | | | |
| 9 | 1HX-16331-00 | REIBSCHEIBE 2 | 1 | 1 | | | | |
| 10 | 3BN-16383-00 | FEDER, KUPPLUNGSNABE | 1 | 1 | | | | |
| 11 | 2JK-16111-01 | ZAHNRAD, PRIMARANTRIEB | 1 | 1 | | | | |
| 12 | 90201-120E8 | UNTERLEGSCHIBE | 1 | 1 | | | | |
| 13 | 90179-12659 | MUTTER | 1 | 1 | | | | |
| 14 | 90208-18046 | TELLERFEDER | 1 | 1 | | | | |
| 15 | 90201-180P2 | UNTERLEGSCHIBE | 1 | 1 | | | | |
| 16 | 90215-12271 | SICHERUNGSSCHEIBE | 1 | 1 | | | | |
| 17 | 90170-12370 | MUTTER | 1 | 1 | | | | |
| 18 | 1W1-16358-01 | SCHUBPLATTE | 1 | 1 | | | | |
| 19 | 1W1-16356-02 | SCHUBSTANGE 1 | 1 | 1 | | | | |
| 20 | 92907-06200 | SCHEIBE | 1 | 1 | | | | |
| 21 | 95307-06600 | MUTTER | 1 | 1 | | | | |
| 22 | 93503-16003 | KUGEL | 1 | 1 | | | | |
| 23 | 3R1-16357-00 | SCHUBSTANGE 2 | 1 | 1 | | | | |
| 24 | 3BN-16380-00 | SCHUBHEBELEINHEIT | 1 | 1 | | | | |
| 25 | 90508-18765 | ZUGFEDER | 1 | 1 | | | | |
| 26 | 90201-14217 | UNTERLEGSCHIBE | 1 | 1 | | | | |
| 27 | 93104-14004 | WELLENDICHTRING | 1 | 1 | | | | |

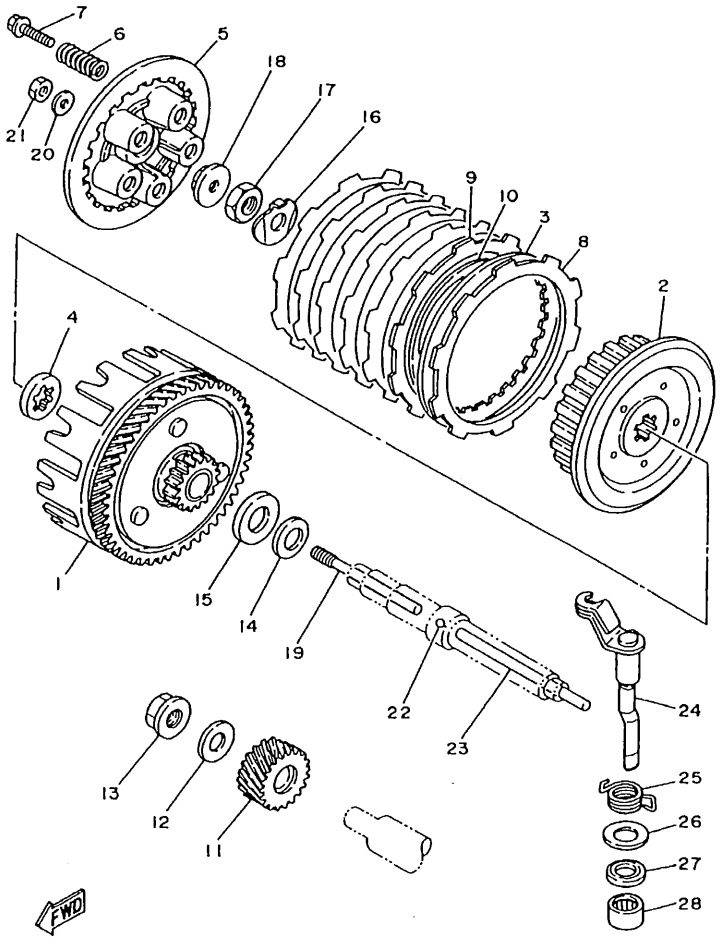


## FIG. 12 KUPPLUNG

| REF. NR. | TEILE-NR. | BEZEICHNUNG | 3RMD | 3RME | | | | BEMERKUNG |
|---|---|---|---|---|---|---|---|---|
| 28 | 93315-21429 | LAGER | 1 | 1 | | | | |

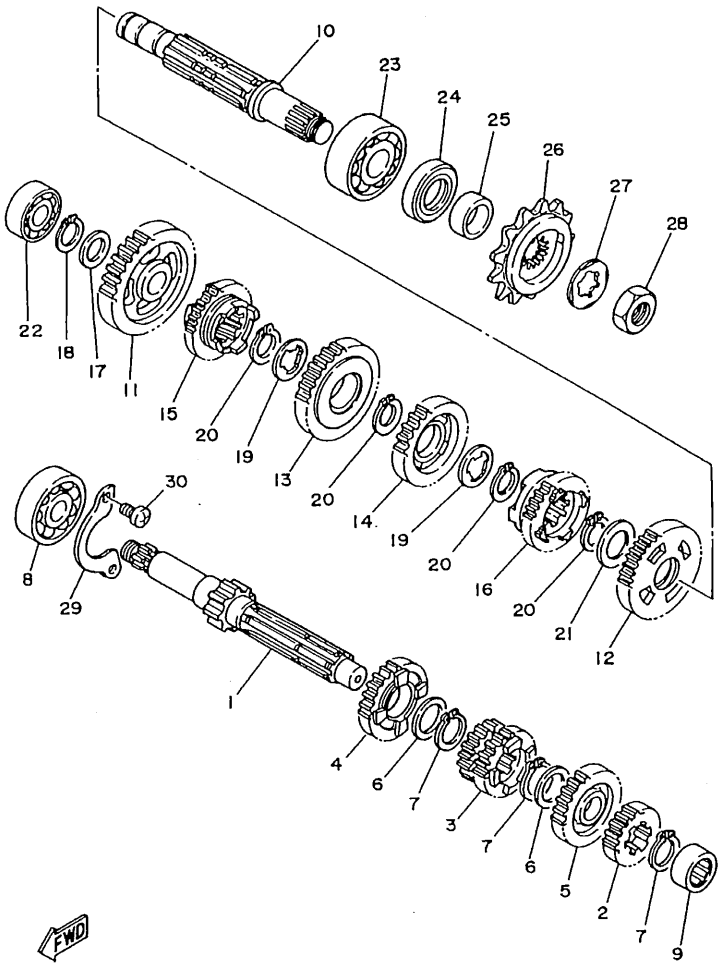


3MB1300-9140

## FIG. 13 GETRIEBE

| REF. NR. | TEILE-NR. | BEZEICHNUNG | 3RMD | 3RME | | | | BEMERKUNG |
|---|---|---|---|---|---|---|---|---|
| 1 | 3MB-17411-01 | HAUPTWELLE | 1 | 1 | | | | |
| 2 | 3BN-17121-00 | ZAHNRAD, 2. RITZEL | 1 | 1 | | | | |
| 3 | 3BN-17131-01 | ZAHNRAD, 3. RITZEL | 1 | 1 | | | | |
| 4 | 3BN-17151-01 | ZAHNRAD, 5. RITZEL | 1 | 1 | | | | |
| 5 | 3MB-17161-00 | ZAHNRAD, 6. RITZEL | 1 | 1 | | | | |
| 6 | 90201-20266 | UNTERLEGSCHEIBE(1.0D) | 2 | 2 | | | | |
| 7 | 93410-20038 | SPRENGRING | 3 | 3 | | | | |
| 8 | 93306-20431 | LAGER | 1 | 1 | | | | |
| 9 | 93311-31567 | LAGER | 1 | 1 | | | | |
| 10 | 3BN-17421-00 | ANTRIEBSWELLE | 1 | 1 | | | | |
| 11 | 2TV-17211-01 | ZAHNRAD, 1. GANG(34T) | 1 | 1 | | | | |
| 12 | 3BN-17221-00 | ZAHNRAD, 2. GANG | 1 | 1 | | | | |
| 13 | 3BN-17231-01 | ZAHNRAD, 3. GANG | 1 | 1 | | | | |
| 14 | 3XP-17241-00 | ZAHNRAD, 4. GANG | 1 | 1 | | | | |
| 15 | 3BN-17251-02 | ZAHNRAD, 5. GANG | 1 | 1 | | | | |
| 16 | 3XP-17261-00 | ZAHNRAD, 6. GANG | 1 | 1 | | | | |
| 17 | 90201-15700 | UNTERLEGSCHIBE | 1 | 1 | | | | |
| 18 | 99009-15400 | SPRENGRING | 1 | 1 | | | | |
| 19 | 90209-18135 | SCHEIBE | 2 | 2 | | | | |
| 20 | 93410-22039 | SPRENGRING | 4 | 4 | | | | |
| 21 | 90201-22555 | UNTERLEGSCHIBE | 1 | 1 | | | | |
| 22 | 93306-20201 | LAGER | 1 | 1 | | | | |
| 23 | 93306-30438 | LAGER | 1 | 1 | | | | |
| 24 | 93102-26042 | WELLENDICHTRING | 1 | 1 | | | | |
| 25 | 90387-205U0 | HULSE | 1 | 1 | | | | |
| 26 | 3RM-17460-00 | ANTRIEBSKETTENRAD | 1 | 1 | | | | |
| 27 | 90215-20283 | SICHERUNGSSCHEIBE | 1 | 1 | | | | |

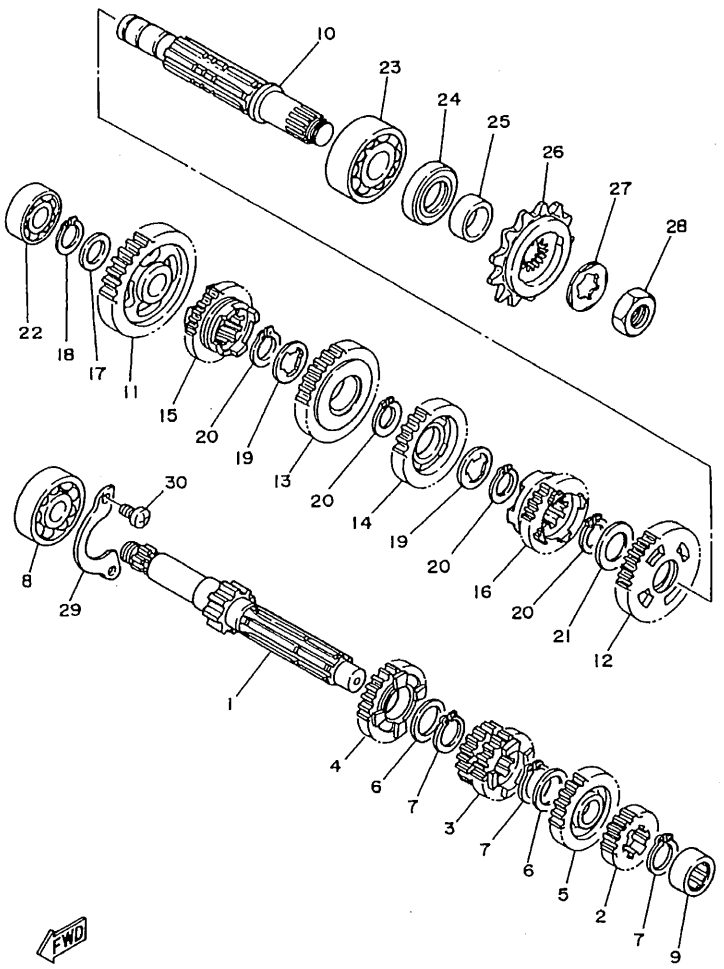


3MB1300-9140

## FIG. 13 GETRIEBE

| REF. NR. | TEILE-NR. | BEZEICHNUNG | 3RMD | 3RME | | | | BEMERKUNG |
|---|---|---|---|---|---|---|---|---|
| 28 | 90179-16226 | MUTTER | 1 | 1 | | | | |
| 29 | 55K-17471-00 | PLATTE, DECKEL | 1 | 1 | | | | |
| 30 | 98507-06012 | ZYLINDERKOPFSCHRAUBE | 2 | 2 | | | | |

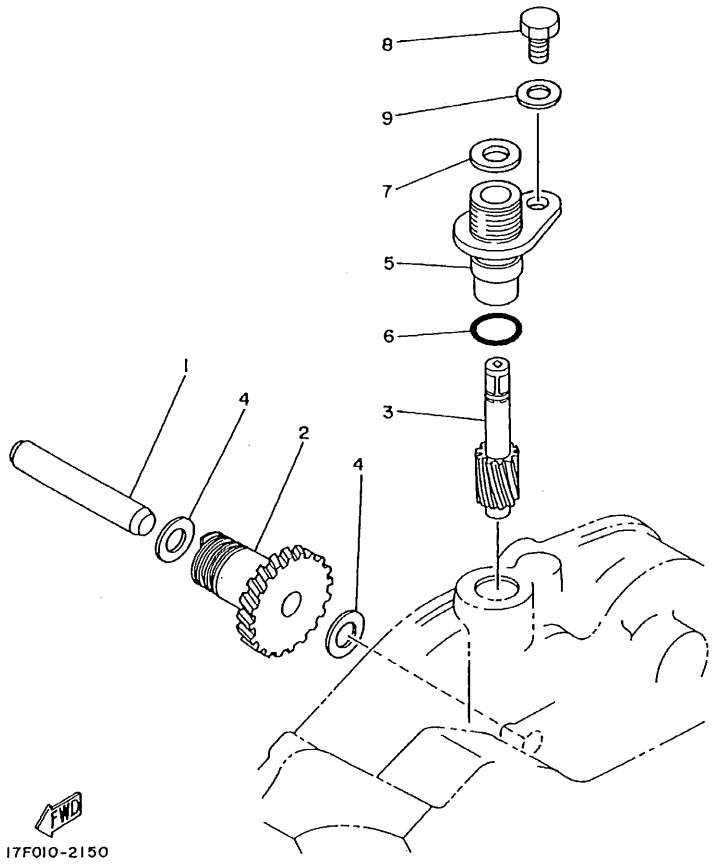


## FIG. 14 TACHOMETER-ZAHNRAD

| REF. NR. | TEILE-NR. | BEZEICHNUNG | 3RMD | 3RME | | | | BEMERKUNG |
|---|---|---|---|---|---|---|---|---|
| 1 | 17F-17861-00 | ANTRIEBSWELLE | 1 | 1 | | | | |
| 2 | 17F-17831-00 | ANTRIEBSRAD | 1 | 1 | | | | |
| 3 | 17F-17841-00 | ABTRIEBSRAD | 1 | 1 | | | | |
| 4 | 90201-087H6 | UNTERLEGSCHIBE | 2 | 2 | | | | |
| 5 | 4L0-17811-00 | GEHAUSE | 1 | 1 | | | | |
| 6 | 93210-12327 | O-RING | 1 | 1 | | | | |
| 7 | 4L0-17818-00 | DICHTUNG | 1 | 1 | | | | |
| 8 | 97007-06010 | SCHRAUBE | 1 | 1 | | | | |
| 9 | 92907-06600 | SCHEIBE | 1 | 1 | | | | |

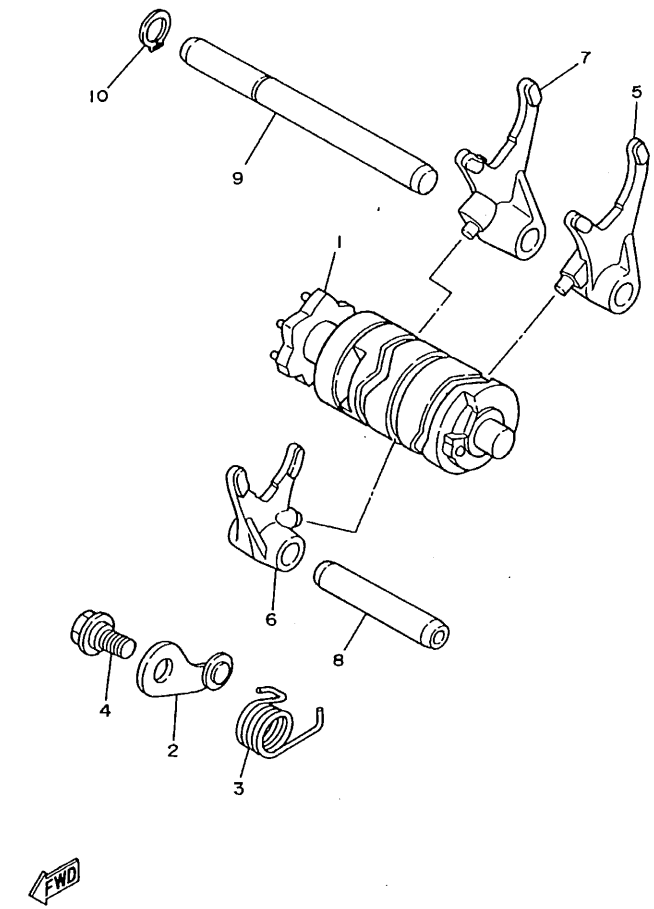


## FIG. 15 SCHALTNOCKE. GABEL

| REF. NR. | TEILE-NR. | BEZEICHNUNG | 3RMD | 3RME | | | | BEMERKUNG |
|---|---|---|---|---|---|---|---|---|
| 1 | 3XP-18540-00 | SCHALTNOCKENWEINHEIT | 1 | 1 | | | | |
| 2 | 3BN-18140-00 | ANSCHLAGHEBELEINHEIT | 1 | 1 | | | | |
| 3 | 90508-26561 | ZUGFEDER | 1 | 1 | | | | |
| 4 | 90109-063F7 | SCHRAUBE | 1 | 1 | | | | |
| 5 | 55K-18511-01 | SCHALTGABEL 1 | 1 | 1 | | | | |
| 6 | 2RH-18512-00 | SCHALTGABEL 2 | 1 | 1 | | | | |
| 7 | 55K-18513-00 | SCHALTGABEL 3 | 1 | 1 | | | | |
| 8 | 55K-18531-00 | STANGE, SCHALTGABELFUHRUNG 1 | 1 | 1 | | | | |
| 9 | 3BN-18535-00 | STANGE, SCHALTGABELFUHRUNG 2 | 1 | 1 | | | | |
| 10 | 99009-10400 | SPRENGRING | 1 | 1 | | | | |

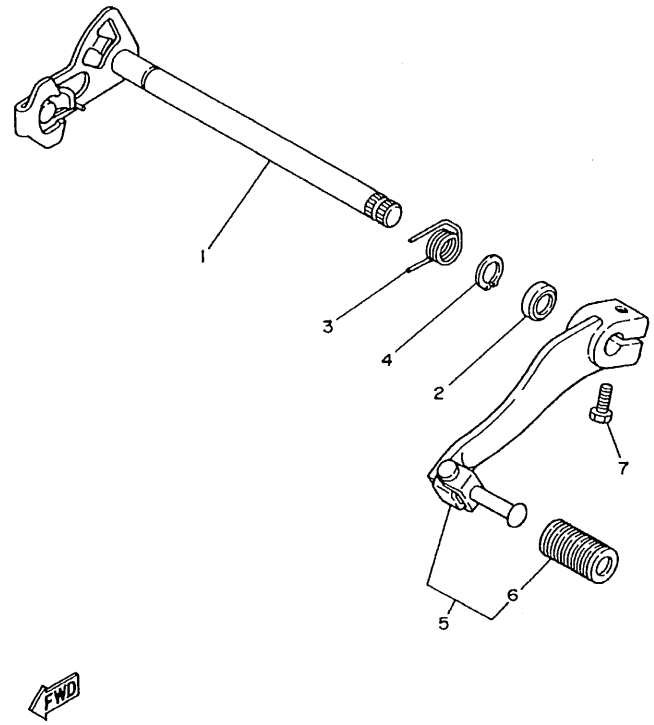


## FIG. 16 SCHALTWELLE. PEDAL

| REF. NR. | TEILE-NR. | BEZEICHNUNG | 3RMD | 3RME | | | | BEMERKUNG |
|---|---|---|---|---|---|---|---|---|
| 1 | 10W-18101-03 | SCHALTWELLENEINHEIT | 1 | 1 | | | | |
| 2 | 93101-12173 | WELLENDICHTRING | 1 | 1 | | | | |
| 3 | 90508-32553 | ZUGFEDER | 1 | 1 | | | | |
| 4 | 99001-10600 | SPRENGRING | 1 | 1 | | | | |
| 5 | 3BN-18110-00 | SCHALTPEDALEINHEIT | 1 | 1 | | | | |
| 6 | 1W6-18113-00 | .DECKEL,SCHALTPEDAL | 1 | 1 | | | | |
| 7 | 97017-06020 | SCHRAUBE | 1 | 1 | | | | |

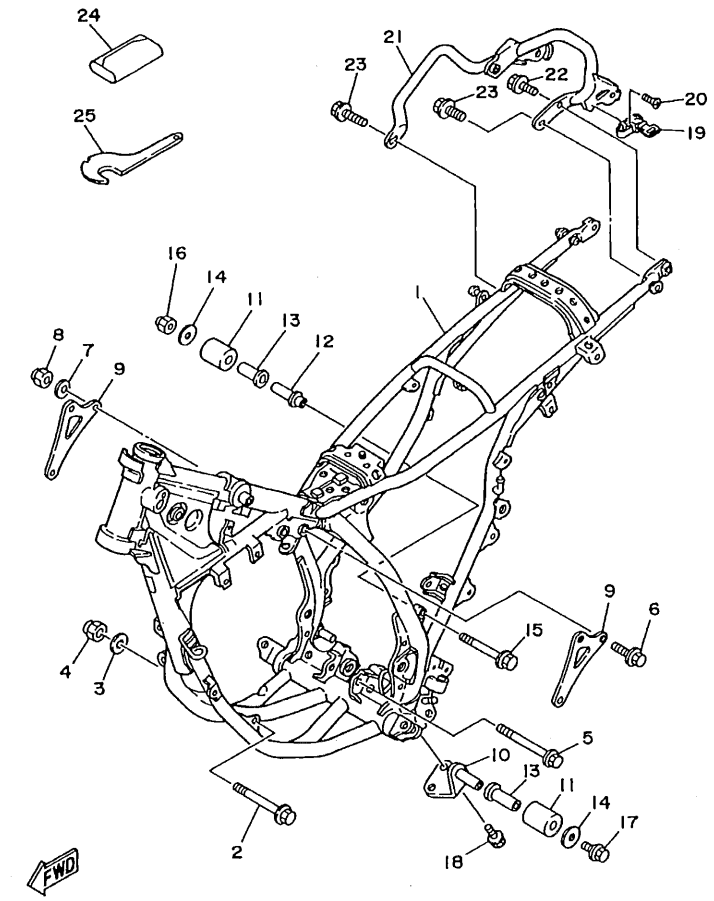


3BN300-8170

## FIG. 17 RAHMEN

| REF. NR. | TEILE-NR. | BEZEICHNUNG | 3RMD | 3RME | | | | BEMERKUNG |
|---|---|---|---|---|---|---|---|---|
| 1 | 3RM-21110-10-33 | RAHMEN KOMPL. | 1 | 1 | | | | YB |
| 2 | 90105-10052 | SCHRAUBE, MIT SCHEIBE | 1 | 1 | | | | |
| 3 | 90201-100E9 | UNTERLEGSCHIBE | 1 | 1 | | | | |
| 4 | 90185-10060 | SELBSTSICHERNDE MUTTER | 1 | 1 | | | | |
| 5 | 90105-08391 | SCHRAUBE, MIT SCHEIBE | 1 | 1 | | | | |
| 6 | 95817-08045 | FLANSCHSCHRAUBE | 3 | 3 | | | | |
| 7 | 90201-08366 | UNTERLEGSCHIBE | 3 | 3 | | | | |
| 8 | 90185-08089 | SELBSTSICHERNDE MUTTER | 3 | 3 | | | | |
| 9 | 3BN-21425-00 | KONSOLE, H. OBEN 1 | 2 | 2 | | | | |
| 10 | 3BN-2141E-00 | KONSOLE 2 | 1 | 1 | | | | |
| 11 | 30X-22178-00 | SPANNER | 2 | 2 | | | | |
| 12 | 2K7-2148A-00 | WELLE | 1 | 1 | | | | |
| 13 | 10V-22184-00 | BUCHSE | 2 | 2 | | | | |
| 14 | 90201-08753 | UNTERLEGSCHIBE | 2 | 2 | | | | |
| 15 | 95807-08050 | FLANSCHSCHRAUBE | 1 | 1 | | | | |
| 16 | 90185-08143 | SELBSTSICHERNDE MUTTER | 1 | 1 | | | | |
| 17 | 95027-08012 | FLANSCHSCHRAUBE | 1 | 1 | | | | |
| 18 | 95827-06012 | FLANSCHSCHRAUBE | 2 | 2 | | | | |
| 19 | 5H0-21308-01 | STURZHELMHALTEREINHEIT | 1 | 1 | | | | |
| 20 | 90151-06025 | SENKSCHRAUBE | 1 | 1 | | | | |
| 21 | 3BN-21190-00-33 | HINTERRAHMEN KOMPL. | 1 | 1 | | | | YB |
| 22 | 90119-06172 | SCHRAUBE, MIT SCHEIBE | 2 | 2 | | | | |
| 23 | 95827-06012 | FLANSCHSCHRAUBE | 2 | 2 | | | | |
| 24 | 3BN-28100-00 | WERKZEUGSATZ | 1 | 1 | | | | |
| 25 | 1W1-28135-00 | SPEZIALSCHLUSSEL | 1 | 1 | | | | |

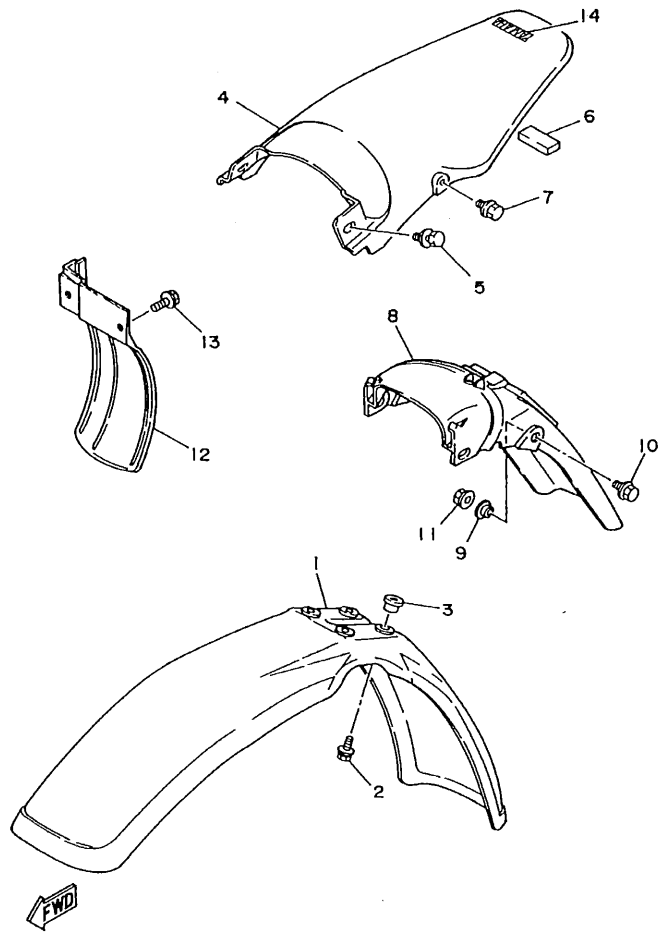


3RM3300-1180

## FIG. 18 KOTFLUGEL

| REF. NR. | TEILE-NR. | BEZEICHNUNG | 3RMD | 3RME | | | | BEMERKUNG |
|---|---|---|---|---|---|---|---|---|
| 1 | 3BN-21511-60 | KOTFLUGEL, VORNE | 1 | 1 | | | | UR DPBSE |
| | 28K-21511-11 | KOTFLUGEL, VORNE | 1 | 1 | | | | UR YB |
| 2 | 90119-06097 | SCHRAUBE, MIT SCHEIBE | 4 | 4 | | | | |
| 3 | 90387-062V8 | HULSE | 4 | 4 | | | | |
| 4 | 3BN-21611-80 | KOTFLUGEL, HINTERRAD | 1 | 1 | | | | UR DPBSE |
| | 3BN-21611-10 | KOTFLUGEL, HINTERRAD | 1 | 1 | | | | UR YB |
| 5 | 90119-06117 | SCHRAUBE, MIT SCHEIBE | 2 | 2 | | | | |
| 6 | 3BN-21639-00 | DAMPFER 2 | 1 | 1 | | | | |
| 7 | 95827-06012 | FLANSCHSCHRAUBE | 2 | 2 | | | | |
| 8 | 3BN-21685-00 | KONSOLE, ZULASSUNG | 1 | 1 | | | | |
| 9 | 90560-08251 | ABSTANDHALTER | 2 | 2 | | | | |
| 10 | 95827-08020 | FLANSCHSCHRAUBE | 2 | 2 | | | | |
| 11 | 95707-08500 | FLANSCHMUTTER | 2 | 2 | | | | |
| 12 | 3BN-21642-00 | FUHRUNG, KLAPPE | 1 | 1 | | | | |
| 13 | 90119-06194 | SCHRAUBE, MIT SCHEIBE | 2 | 2 | | | | |
| 14 | 99241-00080 | EMBLEM, YAMAHA | 1 | 1 | | | | UR FUR DPBMC |
| | 99247-00080 | EMBLEM, YAMAHA | 1 | 1 | | | | UR FUR YB |

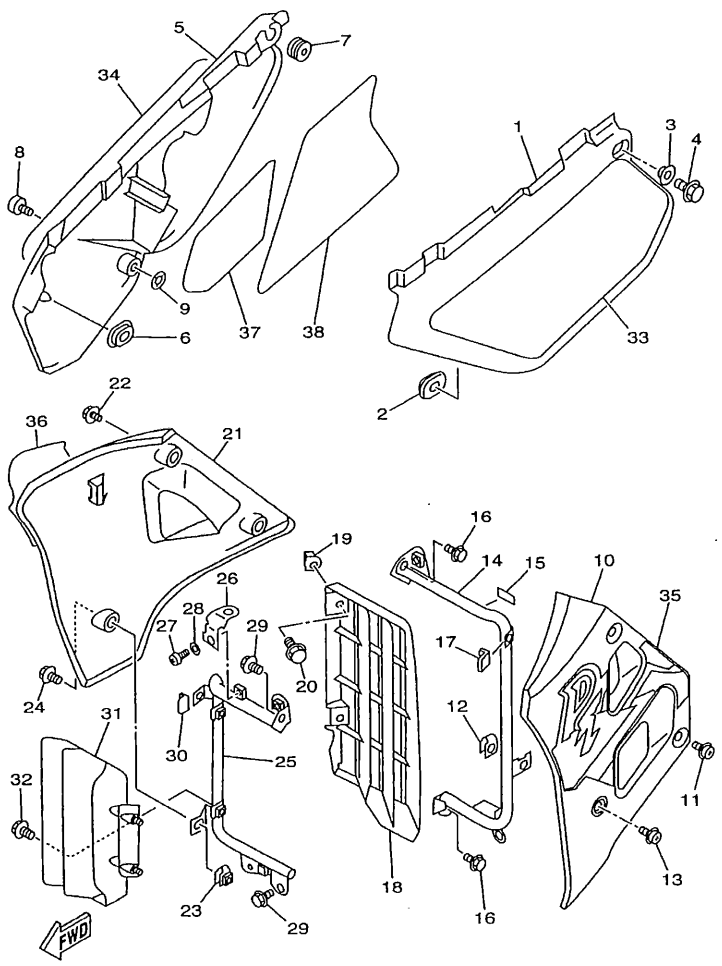


3RMD332-9190

## FIG. 19 SEITENDECKEL

| REF. NR. | TEILE-NR. | BEZEICHNUNG | 3RMD | 3RME | | | | BEMERKUNG |
|---|---|---|---|---|---|---|---|---|
| 1 | 3BN-21711-80 | SEITENDECKEL 1 | 1 | 1 | | | | UR DPBSE |
| | 3BN-21711-10 | SEITENDECKEL 1 | 1 | 1 | | | | UR YB |
| 2 | 90480-13398 | GUMMITULLE | 1 | 1 | | | | |
| 3 | 90387-06500 | HULSE | 1 | 1 | | | | |
| 4 | 95807-06018 | FLANSCHSCHRAUBE | 1 | 1 | | | | |
| 5 | 3BN-21721-80-0X | SEITENDECKEL 2 | 1 | 1 | | | | UR DPBSE/LGB |
| | 3BN-21721-11 | SEITENDECKEL 2 | 1 | 1 | | | | UR YB |
| 6 | 90480-01141 | GUMMITULLE | 1 | 1 | | | | |
| 7 | 90480-12325 | GUMMITULLE | 1 | 1 | | | | |
| 8 | 90149-06194 | SCHRAUBE | 1 | 1 | | | | |
| 9 | 4U5-2176E-00 | PLATTE | 1 | 1 | | | | |
| 10 | 3BN-2137W-80 | LUFTSTUTZEN 1 | 1 | 1 | | | | UR DPBSE |
| | 3BN-2137W-10 | LUFTSTUTZEN 1 | 1 | 1 | | | | UR YB |
| 11 | 90159-06165 | SCHRAUBE, MIT SCHEIBE | 2 | 2 | | | | |
| 12 | 3BN-21791-00 | MUTTER | 1 | 1 | | | | |
| 13 | 90159-05167 | SCHRAUBE, MIT SCHEIBE | 1 | 1 | | | | |
| 14 | 3BN-2172K-00 | KONSOLE 1 | 1 | 1 | | | | |
| 15 | 3BN-21747-00 | DAMPFER | 2 | 2 | | | | |
| 16 | 95807-06010 | FLANSCHSCHRAUBE | 2 | 2 | | | | |
| 17 | 90480-16185 | GUMMITULLE | 1 | 1 | | | | |
| 18 | 3BN-2172A-00 | TAFEL 1 | 1 | 1 | | | | |
| 19 | 22W-21791-00 | MUTTER | 2 | 2 | | | | |
| 20 | 90159-05163 | SCHRAUBE, MIT SCHEIBE | 2 | 2 | | | | |
| 21 | 3BN-2137X-80 | LUFTSTUTZEN 2 | 1 | 1 | | | | UR DPBSE |
| | 3BN-2137X-10 | LUFTSTUTZEN 2 | 1 | 1 | | | | UR YB |
| 22 | 90159-06165 | SCHRAUBE, MIT SCHEIBE | 2 | 2 | | | | |
| 23 | 3BN-21791-00 | MUTTER | 1 | 1 | | | | |

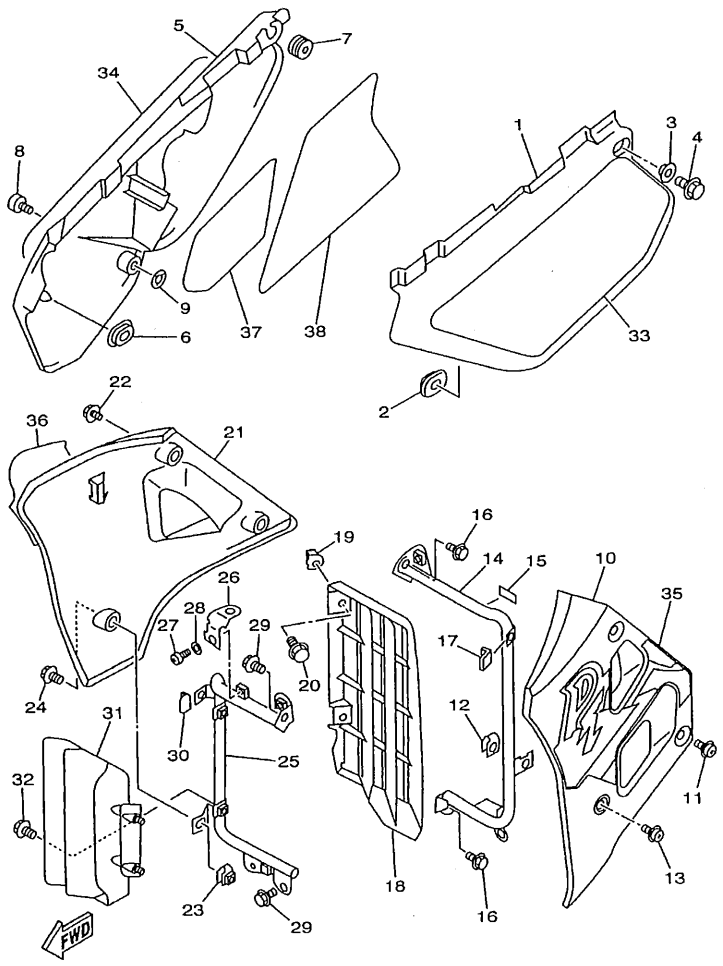


3RMD332-9190

## FIG. 19 SEITENDECKEL

| REF. NR. | TEILE-NR. | BEZEICHNUNG | 3RMD | 3RME | | | | BEMERKUNG |
|---|---|---|---|---|---|---|---|---|
| 24 | 90159-05167 | SCHRAUBE, MIT SCHEIBE | 1 | 1 | | | | |
| 25 | 3RM-2172L-00 | KONSOLE 2 | 1 | 1 | | | | |
| 26 | 3BN-2175H-00 | STUTZE, SCHLOSS | 1 | 1 | | | | |
| 27 | 98507-05010 | ZYLINDERKOPFSCHRAUBE | 1 | 1 | | | | |
| 28 | 92907-05600 | SCHEIBE | 1 | 1 | | | | |
| 29 | 95807-06010 | FLANSCHSCHRAUBE | 2 | 2 | | | | |
| 30 | 90480-16185 | GUMMITULLE | 1 | 1 | | | | |
| 31 | 1LX-2172F-01 | TAFEL 2 | 1 | 1 | | | | |
| 32 | 90159-05083 | SCHRAUBE, MIT SCHEIBE | 2 | 2 | | | | |
| 33 | 4CJ-2173E-00 | AUFKLEBER 1 | 1 | 1 | | | | UR FUR DPBMC |
| | 4CJ-2173E-20 | AUFKLEBER 1 | 1 | 1 | | | | UR FUR YB |
| 34 | 4CJ-2173F-00 | AUFKLEBER 2 | 1 | 1 | | | | UR FUR DPBMC |
| | 4CJ-2173F-20 | AUFKLEBER 2 | 1 | 1 | | | | UR FUR YB |
| 35 | 4CJ-2174G-00 | AUFKLEBER 3 | 1 | 1 | | | | UR FUR DPBMC |
| | 4CJ-2174G-10 | AUFKLEBER 3 | 1 | 1 | | | | UR FUR YB |
| 36 | 4CJ-2174H-00 | AUFKLEBER 4 | 1 | 1 | | | | UR FUR DPBMC |
| | 4CJ-2174H-10 | AUFKLEBER 4 | 1 | 1 | | | | UR FUR YB |
| 37 | 3BN-2174A-00 | ISOLATOR, SEITENDECKEL | 1 | 1 | | | | |
| 38 | 3BN-2174T-00 | ISOLATOR, SEITENDECKEL 2 | 1 | 1 | | | | |

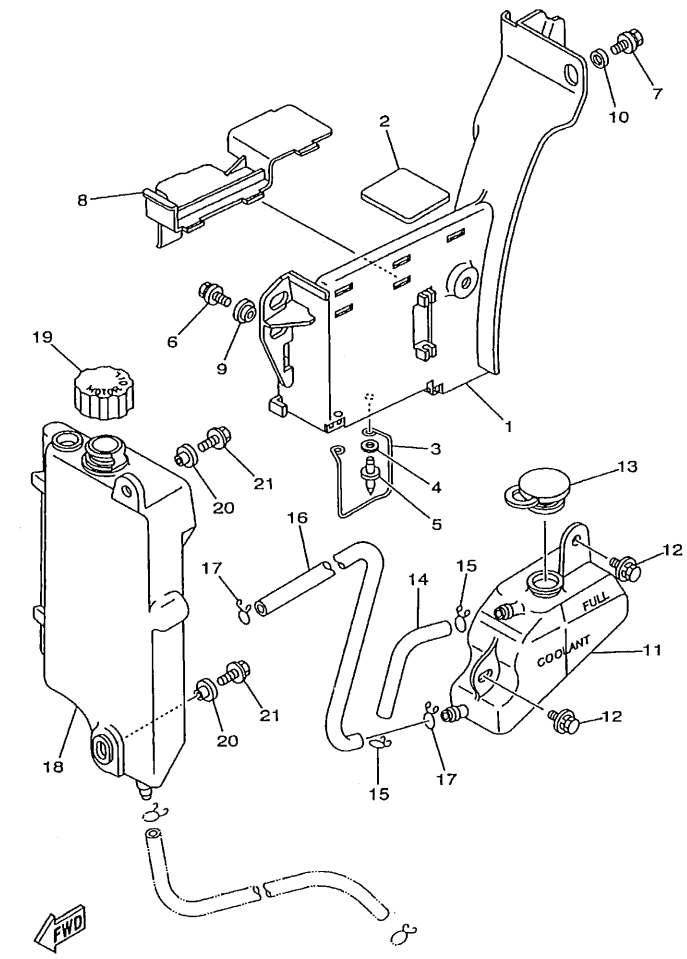


3RMD332-9200

## FIG. 20 OLTANK

| REF. NR. | TEILE-NR. | BEZEICHNUNG | 3RMD | 3RME | | | | BEMERKUNG |
|---|---|---|---|---|---|---|---|---|
| 1 | 3BN-2177A-00 | KASTEN | 1 | 1 | | | | |
| 2 | 3BN-21638-00 | DAMPFER 1 | 1 | 1 | | | | |
| 3 | 3ET-21339-00 | KABELFUHRUNG | 1 | 1 | | | | |
| 4 | 90201-044H9 | UNTERLEGSCHIBE | 2 | 2 | | | | |
| 5 | 90267-40029 | BLINDNIET | 2 | 2 | | | | |
| 6 | 90119-06056 | SCHRAUBE, MIT SCHEIBE | 1 | 1 | | | | |
| 7 | 90119-06118 | SCHRAUBE, MIT SCHEIBE | 1 | 1 | | | | |
| 8 | 3BN-2176E-00 | PLATTE | 1 | 1 | | | | |
| 9 | 90560-08066 | ABSTANDHALTER | 1 | 1 | | | | |
| 10 | 90387-082J1 | HULSE | 1 | 1 | | | | |
| 11 | 3BN-21871-00 | AUFFANGTANK | 1 | 1 | | | | |
| 12 | 90119-06056 | SCHRAUBE, MIT SCHEIBE | 2 | 2 | | | | |
| 13 | 10V-21875-00 | VERSCHLUSSDECKEL | 1 | 1 | | | | |
| 14 | 90445-09070 | SCHLAUCH | 1 | 1 | | | | |
| 15 | 90467-08003 | KLEMME | 2 | 2 | | | | |
| 16 | 3BN-21877-00 | ROHR | 1 | 1 | | | | |
| 17 | 90467-10008 | KLEMME | 2 | 2 | | | | |
| 18 | 3BN-21751-01 | OLTANK | 1 | 1 | | | | |
| 19 | 3BN-21770-01 | OLTANKVERSCHLUSS | 1 | 1 | | | | |
| 20 | 90387-06681 | HULSE | 2 | 2 | | | | |
| 21 | 95807-06016 | FLANSCHSCHRAUBE | 2 | 2 | | | | |

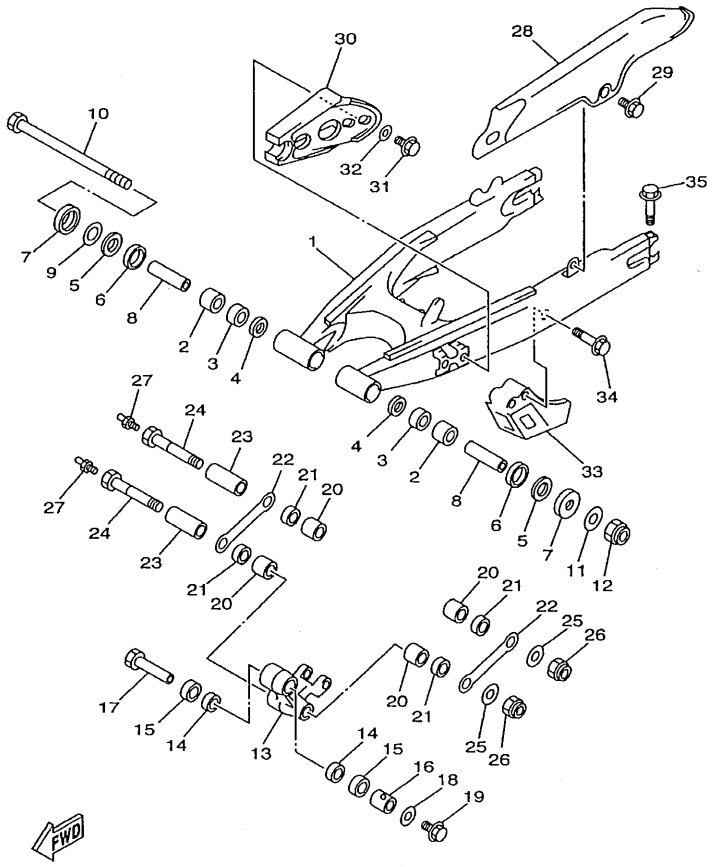


4BL8351-8230

## FIG. 21 HINTERRADSCHWINGE

| REF. NR. | TEILE-NR. | BEZEICHNUNG | 3RMD | 3RME | | | | BEMERKUNG |
|---|---|---|---|---|---|---|---|---|
| 1 | 3BN-22110-10-35 | HINTERRADSCHWINGE KOMPL. | 1 | 1 | | | | SL |
| 2 | 93315-22251 | LAGER | 2 | 2 | | | | |
| 3 | 90380-22111 | MASSIVBUCHSE | 2 | 2 | | | | |
| 4 | 93106-22019 | WEELLENDICHTRING (DC 22-28-8) | 2 | 2 | | | | |
| 5 | 90201-254H8 | UNTERLEGSCHIBE | 2 | 2 | | | | |
| 6 | 93108-35004 | WEELENDICHTRING (35-41-8) | 2 | 2 | | | | |
| 7 | 30X-2219X-00 | DECKEL | 2 | 2 | | | | |
| 8 | 90380-16077 | MASSIVBUCHSE | 2 | 2 | | | | |
| 9 | 90201-251F6 | UNTERLEGESCHEIBE (0.3D) | 2 | 2 | | | | |
| 10 | 3R4-22141-00 | DREHWELLE | 1 | 1 | | | | |
| 11 | 90201-164H4 | UNTERLEGSCHIBE | 1 | 1 | | | | |
| 12 | 90185-16127 | SELBSTSICHERNDE MUTTER | 1 | 1 | | | | |
| 13 | 3BN-2217A-10 | VERBINDUNGSARM | 1 | 1 | | | | |
| 14 | 93315-32052 | LAGER | 2 | 2 | | | | |
| 15 | 93109-20076 | WELLENDICHTRING | 2 | 2 | | | | |
| 16 | 90387-164U7 | HULSE | 1 | 1 | | | | |
| 17 | 90402-10005 | HOHLMUTTER | 1 | 1 | | | | |
| 18 | 90201-106F2 | UNTERLEGSCHIBE | 1 | 1 | | | | |
| 19 | 95817-10016 | FLANSCHSCHRAUBE | 1 | 1 | | | | |
| 20 | 90386-20120 | BUCHSE | 4 | 4 | | | | |
| 21 | 93109-20076 | WELLENDICHTRING | 2 | 2 | | | | |
| 22 | 3BN-2217F-00 | VERBINDUNGSSTANGE 1 | 2 | 2 | | | | |
| 23 | 90387-164U8 | HULSE | 2 | 2 | | | | |
| 24 | 90401-14136 | HOHLSCHRAUBE | 2 | 2 | | | | |
| 25 | 90201-160F6 | UNTERLEGSCHIBE | 2 | 2 | | | | |
| 26 | 90185-14112 | SELBSTSICHERNDE MUTTER | 2 | 2 | | | | |
| 27 | 93700-06004 | SCHMIERNIPPEL | 2 | 2 | | | | |

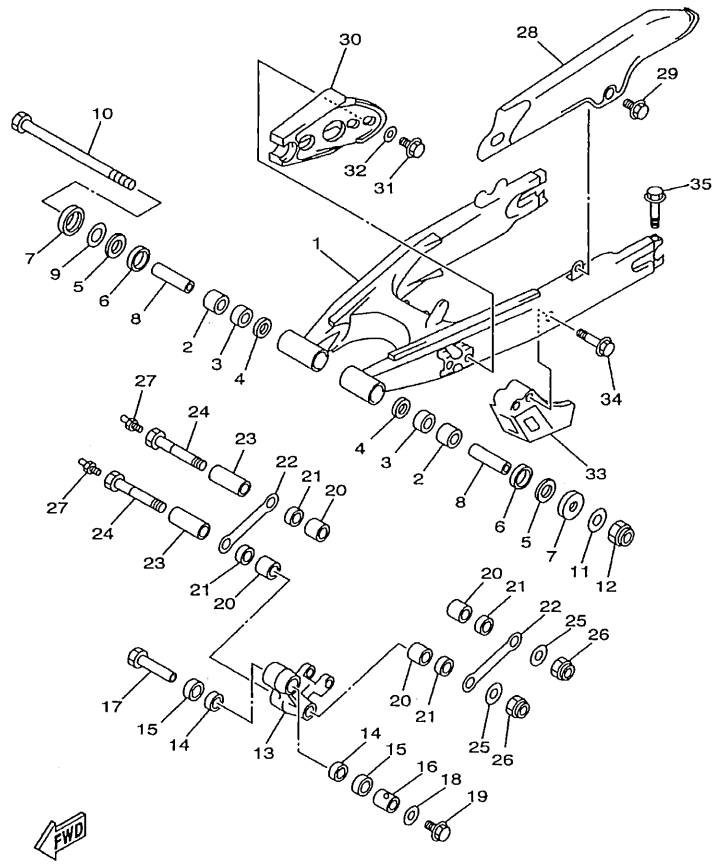


4BL8351-8230

## FIG. 21 HINTERRADSCHWINGE

| REF. NR. | TEILE-NR. | BEZEICHNUNG | 3RMD | 3RME | | | | BEMERKUNG |
|---|---|---|---|---|---|---|---|---|
| 28 | 34L-22311-01 | KETTENKASTEN | 1 | 1 | | | | |
| 29 | 90119-06117 | SCHRAUBE, MIT SCHEIBE | 2 | 2 | | | | |
| 30 | 1LN-22151-00 | SCHUTZDICHTUNG | 1 | 1 | | | | |
| 31 | 90119-06096 | SCHRAUBE, MIT SCHEIBE | 2 | 2 | | | | |
| 32 | 90209-06187 | SCHEIBE | 2 | 2 | | | | |
| 33 | 34X-22153-00 | FUHRUNG, KETTE | 1 | 1 | | | | |
| 34 | 95807-06050 | FLANSCHSCHRAUBE | 2 | 2 | | | | |
| 35 | 95027-06060 | FLANSCHSCHRAUBE | 2 | 2 | | | | |

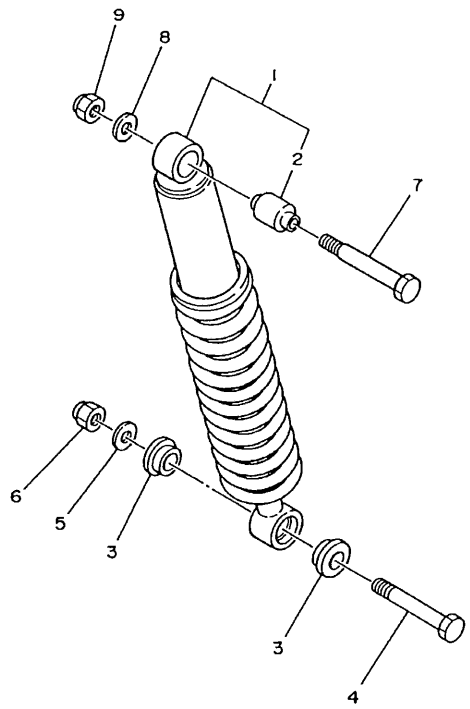

3BN300-8220

## FIG. 22 HINTERRADAUFHANGUNG

| REF. NR. | TEILE-NR. | BEZEICHNUNG | 3RMD | 3RME | | | | BEMERKUNG |
|---|---|---|---|---|---|---|---|---|
| 1 | 3RM-22210-10-6W | STOSSDAMPFEREINHEIT, HINTEN | 1 | 1 | | | | NTR |
| 2 | 1YW-22216-00 | .BUCHSE, HINTERRADSTOSSDAMPF. | 1 | 1 | | | | |
| 3 | 90387-126H8 | HULSE | 2 | 2 | | | | |
| 4 | 90109-10704 | SCHRAUBE | 1 | 1 | | | | |
| 5 | 90201-100E9 | UNTERLEGSCHIBE | 1 | 1 | | | | |
| 6 | 90185-10120 | SELBSTSICHERNDE MUTTER | 1 | 1 | | | | |
| 7 | 90109-100E2 | SCHRAUBE | 1 | 1 | | | | |
| 8 | 90201-100E9 | UNTERLEGSCHIBE | 1 | 1 | | | | |
| 9 | 90185-10120 | SELBSTSICHERNDE MUTTER | 1 | 1 | | | | |

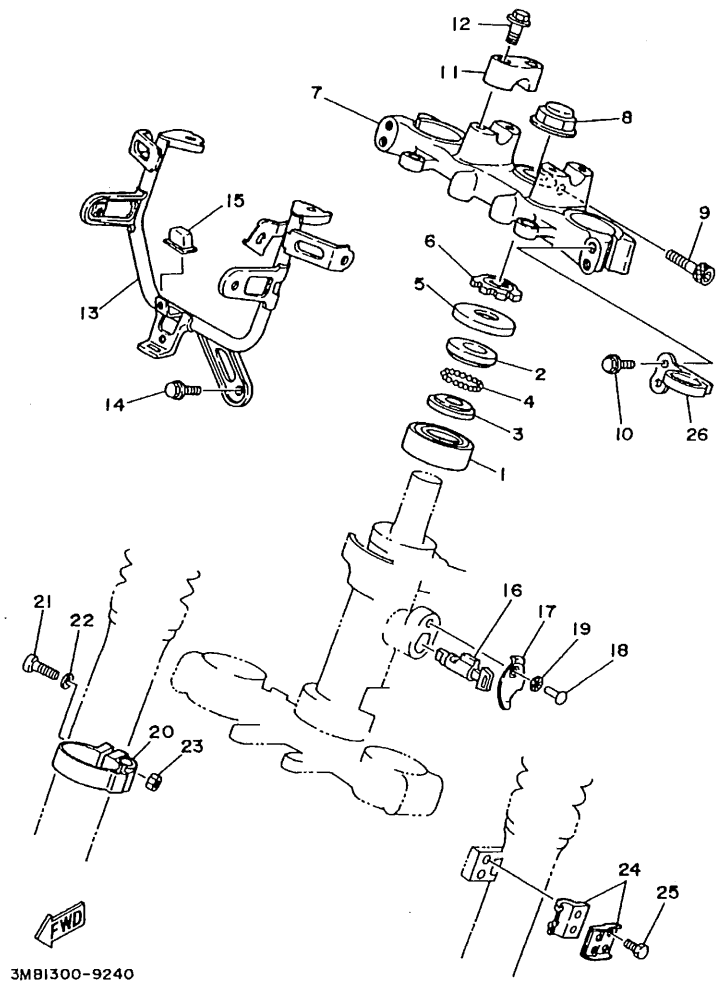


## FIG. 23 LENKUNG

| REF. NR. | TEILE-NR. | BEZEICHNUNG | 3RMD | 3RME | | | | BEMERKUNG |
|---|---|---|---|---|---|---|---|---|
| 1 | 93332-00008 | LAGER | 1 | 1 | | | | |
| 2 | 22F-23411-01 | KUGELLAUFRING 1 | 1 | 1 | | | | |
| 3 | 22F-23412-01 | KUGELLAUFRING 2 | 1 | 1 | | | | |
| 4 | 93503-16003 | KUGEL | 22 | 22 | | | | |
| 5 | 10V-23416-01 | DECKEL, KUGELLAUFRING 2 | 1 | 1 | | | | |
| 6 | 90179-25033 | MUTTER | 1 | 1 | | | | |
| 7 | 3BN-23435-10 | LENKERKRONE | 1 | 1 | | | | |
| 8 | 90176-22050 | KRONENMUTTER | 1 | 1 | | | | |
| 9 | 91317-08035 | SCHRAUBE | 1 | 1 | | | | |
| 10 | 95027-08040 | FLANSCHSCHRAUBE | 4 | 4 | | | | |
| 11 | 1E6-23441-10-35 | LENKERHALTER, OBEN | 2 | 2 | | | | SL |
| 12 | 95824-08035 | FLANSCHSCHRAUBE | 4 | 4 | | | | |
| 13 | 3BN-23174-00 | STUTZE, SCHEINWERFER | 1 | 1 | | | | |
| 14 | 95807-06012 | FLANSCHSCHRAUBE | 1 | 1 | | | | |
| 15 | 30X-23445-00 | DAMPFER | 1 | 1 | | | | |
| 16 | * | LENKSCHLOSS | 1 | 1 | | | | LM |
| 17 | 134-23484-10 | KAPPE, LENKSCHLOSS | 1 | 1 | | | | |
| 18 | 90269-04003 | NIET | 1 | 1 | | | | |
| 19 | 90208-04029 | TELLERFEDER | 1 | 1 | | | | |
| 20 | 26A-23318-00 | KABELHALTER 1 | 1 | 1 | | | | |
| 21 | 98507-05025 | ZYLINDERKOPFSCHRAUBE | 1 | 1 | | | | |
| 22 | 92907-05600 | SCHEIBE | 1 | 1 | | | | |
| 23 | 95307-05600 | MUTTER | 1 | 1 | | | | |
| 24 | 90465-14242 | SCHELLE | 2 | 2 | | | | |
| 25 | 91317-06012 | SCHRAUBE | 2 | 2 | | | | |
| 26 | 3BN-23317-00 | KABELHALTER | 1 | 1 | | | | |

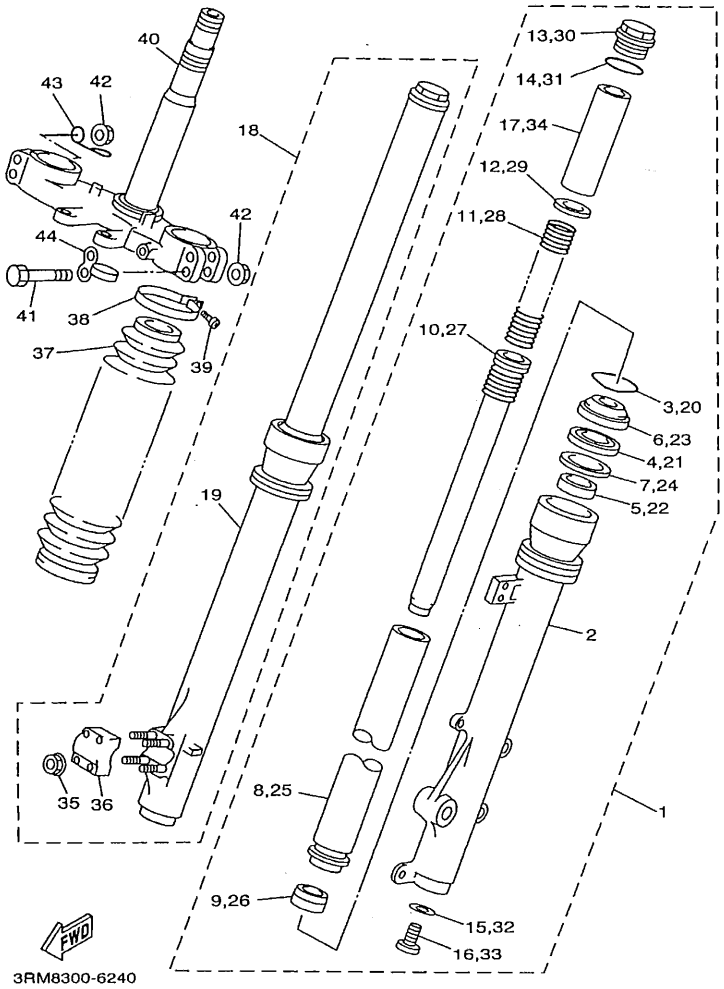


## FIG. 24 VORDERRADGABEL

| REF. NR. | TEILE-NR. | BEZEICHNUNG | 3RMD | 3RME | | | | BEMERKUNG |
|---|---|---|---|---|---|---|---|---|
| 1 | 3BN-23102-01 | GABELBEIN (LINKS) | 1 | 1 | | | | |
| 2 | 3FW-23126-70 | .AUSSERES ROHR 1 | 1 | 1 | | | | |
| 3 | 26H-23156-00 | .KLEMME, WELLENDICHTRING | 1 | 1 | | | | |
| 4 | 3BN-23145-00 | .WELLENDICHTRING | 1 | 1 | | | | |
| 5 | 3LC-23125-00 | .GLEITMETALL 1 | 1 | 1 | | | | |
| 6 | 43F-23144-10 | .STAUBDICHTUNG | 1 | 1 | | | | |
| 7 | 36Y-23146-10 | .SCHEIBE, WELLENDICHTRING | 1 | 1 | | | | |
| 8 | 3BN-23110-00 | .INNERES GABELBEINROHR 1 | 1 | 1 | | | | |
| 9 | 4V4-23173-L0 | .KONUSSPINDEL | 1 | 1 | | | | |
| 10 | 3BN-23170-00 | .ZYLINDER KOMPL. VORDERRADGA. | 1 | 1 | | | | |
| 11 | 3BN-23141-01 | .FEDER,VORDERRADGABEL | 1 | 1 | | | | |
| 12 | 4DW-23149-40 | .SCHEIBE, FEDER OBEN | 1 | 1 | | | | |
| 13 | 3EN-23111-50 | .SCHRAUBE, VERSCHLUSSKAPPE | 1 | 1 | | | | |
| 14 | 43F-23188-10 | .O-RING | 1 | 1 | | | | |
| 15 | 4V4-23158-L0 | .DICHTUNG | 1 | 1 | | | | |
| 16 | 4V4-23181-L0 | .INNENSECHSKANTSCHRAUBE | 1 | 1 | | | | |
| 17 | 3BN-23118-01 | .ABSTANDHALTER | 1 | 1 | | | | |
| 18 | 3BN-23103-01 | GABELBEIN (RECHTS) | 1 | 1 | | | | |
| 19 | 3FW-23136-70 | .AUSSERES ROHR 2 | 1 | 1 | | | | |
| 20 | 26H-23156-00 | .KLEMME, WELLENDICHTRING | 1 | 1 | | | | |
| 21 | 3BN-23145-00 | .WELLENDICHTRING | 1 | 1 | | | | |
| 22 | 3LC-23125-00 | .GLEITMETALL 1 | 1 | 1 | | | | |
| 23 | 43F-23144-10 | .STAUBDICHTUNG | 1 | 1 | | | | |
| 24 | 36Y-23146-10 | .SCHEIBE, WELLENDICHTRING | 1 | 1 | | | | |
| 25 | 3BN-23110-00 | .INNERES GABELBEINROHR 1 | 1 | 1 | | | | |
| 26 | 4V4-23173-L0 | .KONUSSPINDEL | 1 | 1 | | | | |
| 27 | 3BN-23170-00 | .ZYLINDER KOMPL. VORDERRADGA. | 1 | 1 | | | | |

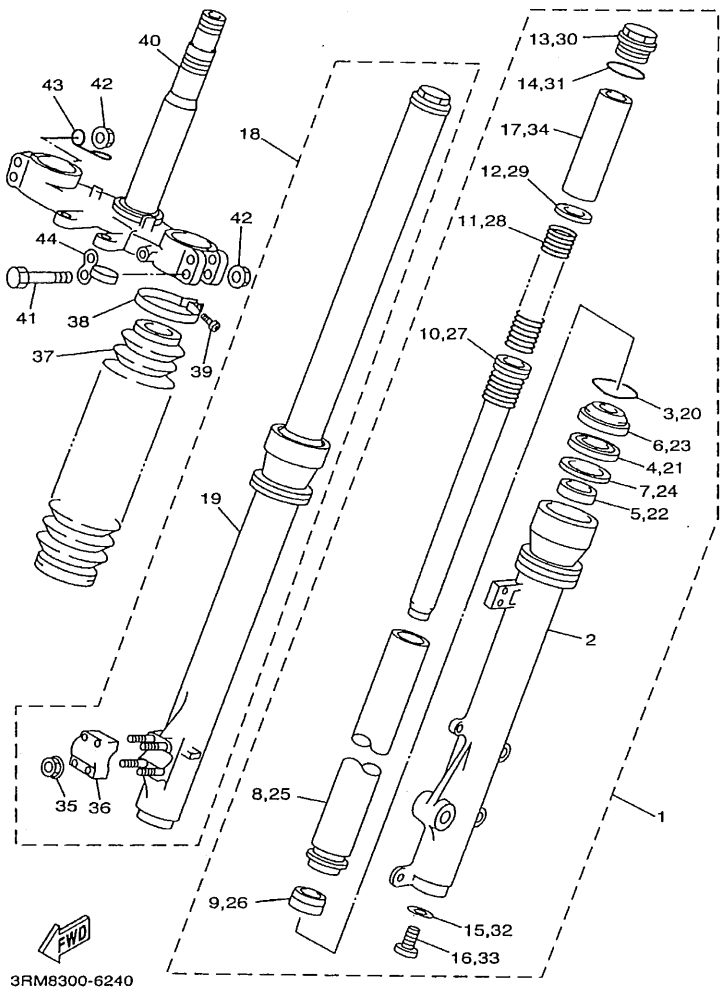


## FIG. 24 VORDERRADGABEL

| REF. NR. | TEILE-NR. | BEZEICHNUNG | 3RMD | 3RME | | | | BEMERKUNG |
|---|---|---|---|---|---|---|---|---|
| 28 | 3BN-23141-01 | .FEDER,VORDERRADGABEL | 1 | 1 | | | | |
| 29 | 4DW-23149-40 | .SCHEIBE, FEDER OBEN | 1 | 1 | | | | |
| 30 | 3EN-23111-50 | .SCHRAUBE, VERSCHLUSSKAPPE | 1 | 1 | | | | |
| 31 | 43F-23188-10 | .O-RING | 1 | 1 | | | | |
| 32 | 4V4-23158-L0 | .DICHTUNG | 1 | 1 | | | | |
| 33 | 4V4-23181-L0 | .INNENSECHSKANTSCHRAUBE | 1 | 1 | | | | |
| 34 | 3BN-23118-01 | .ABSTANDHALTER | 1 | 1 | | | | |
| 35 | 2KF-23127-01 | .MUTTER, AUSSERES ROHR | 4 | 4 | | | | |
| 36 | 4V2-23167-L0 | .ACHSHALTER | 1 | 1 | | | | |
| 37 | 3TB-23191-11 | MANSCHETTE | 2 | 2 | | | | BLACK |
| 38 | 43M-23192-L0 | BAND | 2 | 2 | | | | |
| 39 | 98506-04016 | ZYLINDERKOPFSCHRAUBE | 2 | 2 | | | | |
| 40 | 3BN-23340-00 | UNTERE KONSOLE KOMPL. | 1 | 1 | | | | |
| 41 | 95821-08055 | FLANSCHSCHRAUBE | 4 | 4 | | | | |
| 42 | 95701-08500 | FLANSCHMUTTER | 4 | 4 | | | | |
| 43 | 4V5-23389-00 | KABELFUHRUNG | 1 | 1 | | | | |
| 44 | 3R4-23317-00 | KABELHALTER | 1 | 1 | | | | |

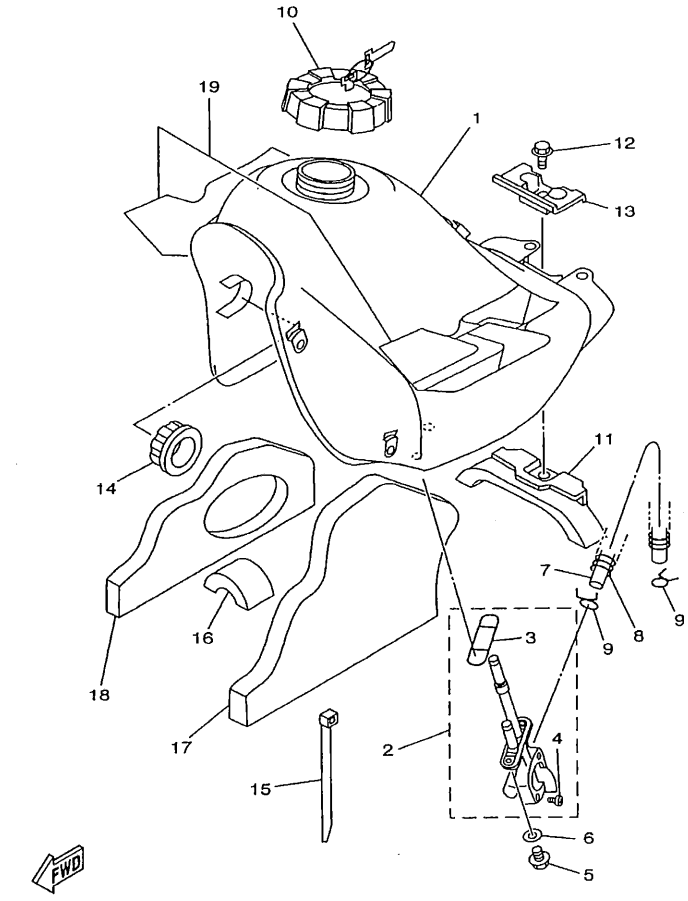


3RMD332-9250

## FIG. 25 KRAFTSTOFFTANK

| REF. NR. | TEILE-NR. | BEZEICHNUNG | 3RMD | 3RME | | | | BEMERKUNG |
|---|---|---|---|---|---|---|---|---|
| 1 | 3BN-24110-10-P4 | KRAFTSTOFFTANK KOMPL. | 1 | 1 | | | | DPBMC |
| | 3BN-24110-10-33 | KRAFTSTOFFTANK KOMPL. | 1 | 1 | | | | YB |
| 2 | 3XP-24500-00 | KRAFTSTOFFHAHN 1 | 1 | 1 | | | | |
| 3 | 4X8-24512-00 | .DICHTUNG | 1 | 1 | | | | |
| 4 | 97801-03008 | .ZYLINDERSCHRAUBE | 2 | 2 | | | | |
| 5 | 90149-06011 | SCHRAUBE | 2 | 2 | | | | |
| 6 | 90202-05193 | UNTERLEGSCHIBE | 2 | 2 | | | | |
| 7 | 90445-116J1 | SCHLAUCH | 1 | 1 | | | | |
| 8 | 90501-084G9 | DRUCKFEDER | 1 | 1 | | | | |
| 9 | 90467-10008 | KLEMME | 2 | 2 | | | | |
| 10 | 48Y-24602-00 | VERSCHLUSSKAPPE KOMPL. | 1 | 1 | | | | |
| 11 | 3BN-24182-00 | DAMPFUNGSLAGER 2 | 1 | 1 | | | | |
| 12 | 95807-06014 | FLANSCHSCHRAUBE | 1 | 1 | | | | |
| 13 | 34X-24186-01 | SPEZIALSCHEIBE | 1 | 1 | | | | |
| 14 | 26H-24181-00 | DAMPFUNGSLAGER 1 | 2 | 2 | | | | |
| 15 | 90465-13152 | SCHELLE | 1 | 1 | | | | |
| 16 | 5X2-24184-00 | DAMPFUNGSLAGER 4 | 1 | 1 | | | | |
| 17 | 3BN-2414H-00 | ZIERVERKLEIDUNG, ABDECKUNG | 1 | 1 | | | | |
| 18 | 3BN-2414J-00 | | 1 | 1 | | | | |
| 19 | 4CJ-24240-01 | AUFKLEBERSATZ | 1 | 1 | | | | UR FUR DPBMC |
| | 4CJ-24240-10 | AUFKLEBERSATZ | 1 | 1 | | | | UR FUR YB |

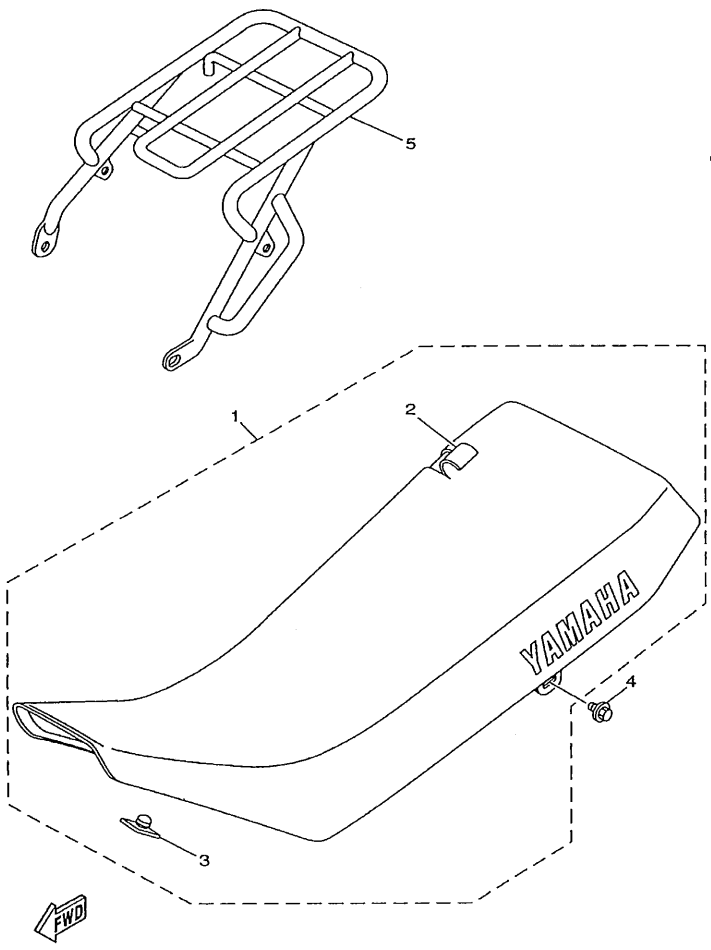


3RMD332-9260

## FIG. 26 SITZ

| REF. NR. | TEILE-NR. | BEZEICHNUNG | 3RMD | 3RME | | | | BEMERKUNG |
|---|---|---|---|---|---|---|---|---|
| 1 | 3ET-24730-H0 | SITZBANK KOMPL. | 1 | 1 | | | | UR DPBSE |
| | 3ET-24730-F0 | SITZBANK KOMPL. | 1 | 1 | | | | UR YB |
| 2 | 3ET-24731-H0 | .DECKEL, DOPPELSITZ | 1 | 1 | | | | UR DPBSE |
| | 3BN-24731-A0 | .DECKEL, DOPPELSITZ | 1 | 1 | | | | UR YB |
| 3 | 509-24724-00 | .DAMPFER, SITZ | 2 | 2 | | | | |
| 4 | 90119-06044 | SCHRAUBE, MIT SCHEIBE | 2 | 2 | | | | |
| 5 | 3RM-24830-00 | ZWISCHENTRAGER KOMPL. | 1 | 1 | | | | |

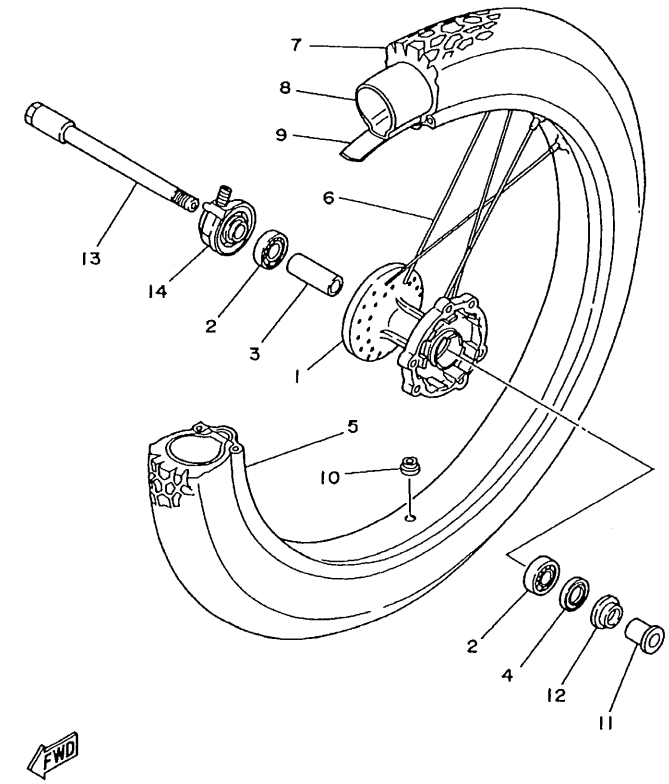


## FIG. 27 VORDERRAD

| REF. NR. | TEILE-NR. | BEZEICHNUNG | 3RMD | 3RME | | | | BEMERKUNG |
|---|---|---|---|---|---|---|---|---|
| 1 | 34X-25111-02-35 | RADNABE, VORNE | 1 | 1 | | | | SL |
| 2 | 93306-20205 | LAGER (B6202) | 2 | 2 | | | | |
| 3 | 90560-15290 | ABSTANDHALTER | 1 | 1 | | | | |
| 4 | 93102-20281 | WELLENDICHTRING (SD 20-35-5) | 1 | 1 | | | | |
| 5 | 94416-21392 | FELGE (1.60-21) | 1 | 1 | | | | |
| 6 | 34Y-25104-00 | SPEICHENSATZ, VORNE | 1 | 1 | | | | |
| 7 | 94127-214F2 | REIFEN (2.75-21) | 1 | 1 | | | | BRIDGESTONE |
| 8 | 94227-21123 | SCHLAUCH (2.75-21) | 1 | 1 | | | | BRIDGESTONE |
| 9 | 94330-21084 | FELGENBAND (3.00-21) | 1 | 1 | | | | BRIDGESTONE |
| 10 | 90338-09130 | VERSCHLUSS | 1 | 1 | | | | |
| 11 | 90387-15600 | HULSE | 1 | 1 | | | | |
| 12 | 322-25118-00 | STAUBDECKEL, RADNABE | 1 | 1 | | | | |
| 13 | 55U-25181-01 | STOSSFANGER,HINTEN (L) | 1 | 1 | | | | |
| 14 | 3XP-25190-00 | GETRIEBEEINHEIT | 1 | 1 | | | | |

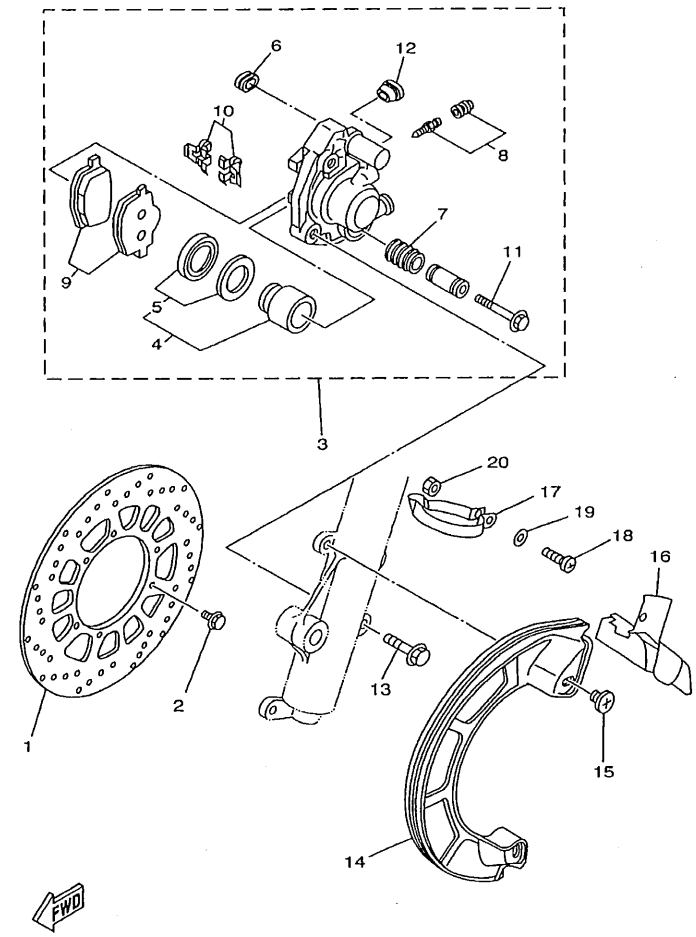


3CJ8700-6280

## FIG. 28 VORDERRAD-BREMSSATTEL

| REF. NR. | TEILE-NR. | BEZEICHNUNG | 3RMD | 3RME | | | | BEMERKUNG |
|---|---|---|---|---|---|---|---|---|
| 1 | 3BN-2582T-00 | BREMSSCHEIBE (L) | 1 | 1 | | | | |
| 2 | 90109-065G4 | SCHRAUBE | 6 | 6 | | | | |
| 3 | 3BN-2580T-10 | BREMSSATTEL KOMPL.(L) | 1 | 1 | | | | |
| 4 | 34X-W0057-00 | .KOLBEN, BREMSSATTEL | 1 | 1 | | | | |
| 5 | 34X-W0047-00 | ..BREMSSATTEL-DICHTUNGSSATZ | 1 | 1 | | | | |
| 6 | 5R2-25937-00 | .MANSCHETTE 2 | 1 | 1 | | | | |
| 7 | 34X-25937-00 | .MANSCHETTE 2 | 1 | 1 | | | | |
| 8 | 51L-W0048-00 | .ENTLUFTUNGSSCHRAUBENSATZ | 1 | 1 | | | | |
| 9 | 3BN-W0045-01 | .BREMSBELAGSATZ | 1 | 1 | | | | |
| 10 | 34X-25919-00 | .STUTZE, BREMSBELAGPLATTE | 2 | 2 | | | | |
| 11 | 34X-25926-00 | .SCHRAUBE | 1 | 1 | | | | |
| 12 | 34X-25845-00 | .KAPPE, ANZEIGER | 1 | 1 | | | | |
| 13 | 90105-10638 | SCHRAUBE, MIT SCHEIBE | 2 | 2 | | | | |
| 14 | 55U-25715-00 | DECKEL 1 | 1 | 1 | | | | BLACK |
| 15 | 90159-06181 | SCHRAUBE, MIT SCHEIBE | 2 | 2 | | | | |
| 16 | 55U-25716-00 | DECKEL 2 | 1 | 1 | | | | BLACK |
| 17 | 3ET-25719-00 | BAND | 1 | 1 | | | | |
| 18 | 98507-05016 | ZYLINDERKOPFSCHRAUBE | 1 | 1 | | | | |
| 19 | 92907-05600 | SCHEIBE | 1 | 1 | | | | |
| 20 | 95307-05600 | MUTTER | 1 | 1 | | | | |

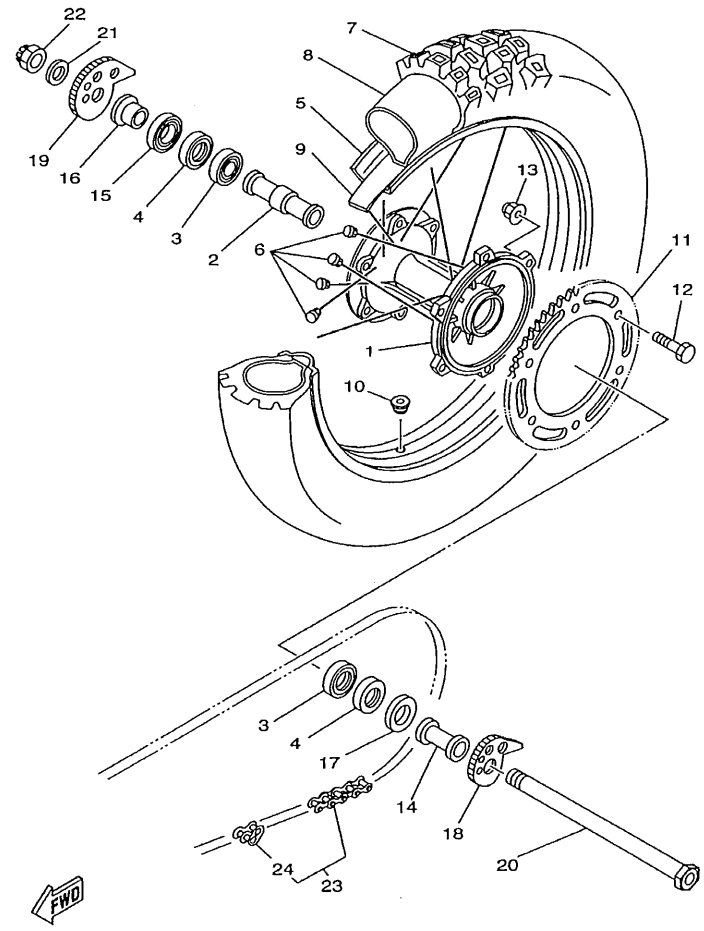


4BL8351-8310

## FIG. 29 HINTERRAD

| REF. NR. | TEILE-NR. | BEZEICHNUNG | 3RMD | 3RME | | | | BEMERKUNG |
|---|---|---|---|---|---|---|---|---|
| 1 | 3BN-25311-01-35 | RADNABE, HINTEN | 1 | 1 | | | | SL |
| 2 | 90560-20340 | ABSTANDHALTER | 1 | 1 | | | | |
| 3 | 93306-00438 | LAGER | 2 | 2 | | | | |
| 4 | 93106-28023 | WELLENDICHTRING | 2 | 2 | | | | |
| 5 | 94418-18466 | FELGE (1.85-18) | 1 | 1 | | | | |
| 6 | 3BN-25304-00 | SPEICHENSATZ, HINTEN | 1 | 1 | | | | |
| 7 | 94141-186T1 | REIFEN (4.10-18) | 1 | 1 | | | | BRIDGESTONE |
| 8 | 94241-18153 | SCHLAUCH (4.10-18) | 1 | 1 | | | | BRIDGESTONE |
| 9 | 94330-18087 | FELGENBAND (3.00-18) | 1 | 1 | | | | BRIDGESTONE |
| 10 | 90338-09130 | VERSCHLUSS | 1 | 1 | | | | |
| 11 | 3MB-25457-20 | ABTRIEBSKETTENRAD (57Z) | 1 | 1 | | | | |
| 12 | 90109-08618 | SCHRAUBE | 6 | 6 | | | | |
| 13 | 90185-08146 | SELBSTSICHERNDE MUTTER | 6 | 6 | | | | |
| 14 | 90387-204U9 | HULSE | 1 | 1 | | | | |
| 15 | 4V4-25367-00 | STAUBDECKEL, NABE | 1 | 1 | | | | |
| 16 | 90387-202U8 | HULSE | 1 | 1 | | | | |
| 17 | 4V4-25367-00 | STAUBDECKEL, NABE | 1 | 1 | | | | |
| 18 | 3BN-25388-00 | KETTENSPANNER 1 | 1 | 1 | | | | |
| 19 | 3BN-25389-00 | KETTENSPANNER 2 | 1 | 1 | | | | |
| 20 | 3BN-25381-10 | RADACHSE | 1 | 1 | | | | |
| 21 | 90201-204M9 | UNTERLEGSCHIBE | 1 | 1 | | | | |
| 22 | 90185-18104 | SELBSTSICHERNDE MUTTER | 1 | 1 | | | | |
| 23 | 94581-33134 | KETTE (DID428V2-134L) | 1 | 1 | | | | |
| 24 | 94681-33011 | .KETTENSCHLOSS (D.I.D.428V2-FJ | 1 | 1 | | | | |

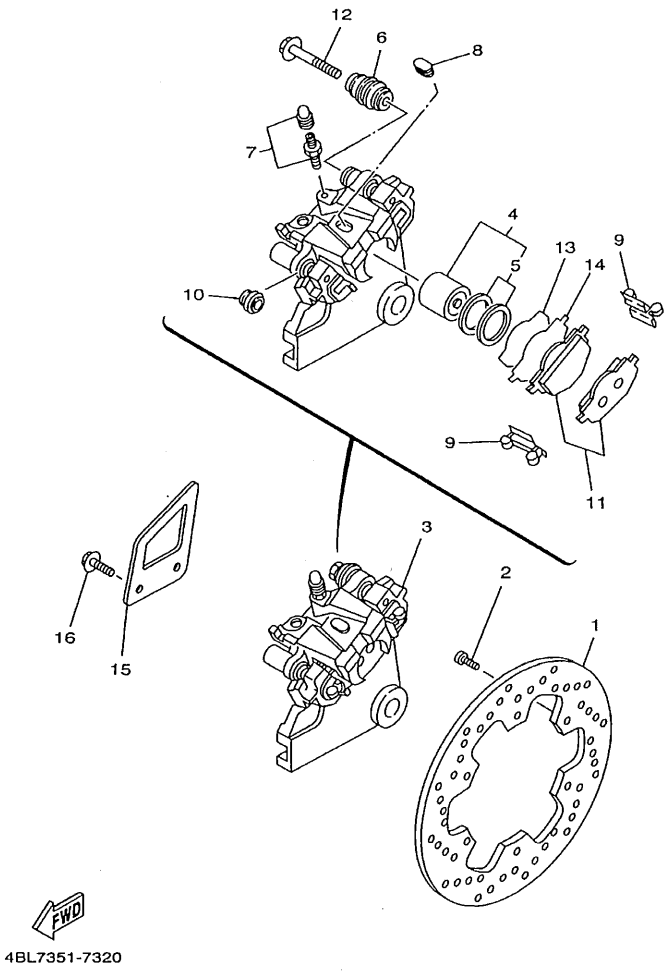


## FIG. 30 HINTERRAD-BREMSSATTEL

| REF. NR. | TEILE-NR. | BEZEICHNUNG | 3RMD | 3RME | | | | BEMERKUNG |
|---|---|---|---|---|---|---|---|---|
| 1 | 3BN-2582W-00 | BREMSSCHEIBE, HINTEN 2 | 1 | 1 | | | | |
| 2 | 90149-06270 | SCHRAUBE | 6 | 6 | | | | |
| 3 | 3BN-2580W-10 | BREMSSATTEL KOMPL., HINTEN 2 | 1 | 1 | | | | |
| 4 | 2VN-W0057-00 | .KOLBEN, BREMSSATTEL | 1 | 1 | | | | |
| 5 | 2NA-W0047-00 | ..BREMSSATTEL-DICHTUNGSSATZ | 1 | 1 | | | | |
| 6 | 34X-25937-00 | .MANSCHETTE 2 | 1 | 1 | | | | |
| 7 | 51L-W0048-00 | .ENTLUFTUNGSSCHRAUBENSATZ | 1 | 1 | | | | |
| 8 | 34X-25845-00 | .KAPPE, ANZEIGER | 1 | 1 | | | | |
| 9 | 2KF-25919-00 | .STUTZE, BREMSBELAGPLATTE | 2 | 2 | | | | |
| 10 | 5R2-25937-00 | .MANSCHETTE 2 | 1 | 1 | | | | |
| 11 | 34X-W0046-02 | .BREMSBELAGSATZ 2 | 1 | 1 | | | | |
| 12 | 2GV-25926-00 | .SCHRAUBE | 1 | 1 | | | | |
| 13 | 2KF-25827-00 | .BEILEGSCHEIBE, SATTEL | 1 | 1 | | | | |
| 14 | 2KF-25828-00 | .BEILEGSCHEIBE, SATTEL | 1 | 1 | | | | |
| 15 | 2KF-27491-00 | SCHUTZ | 1 | 1 | | | | |
| 16 | 95804-06010 | FLANSCHSCHRAUBE | 2 | 2 | | | | |

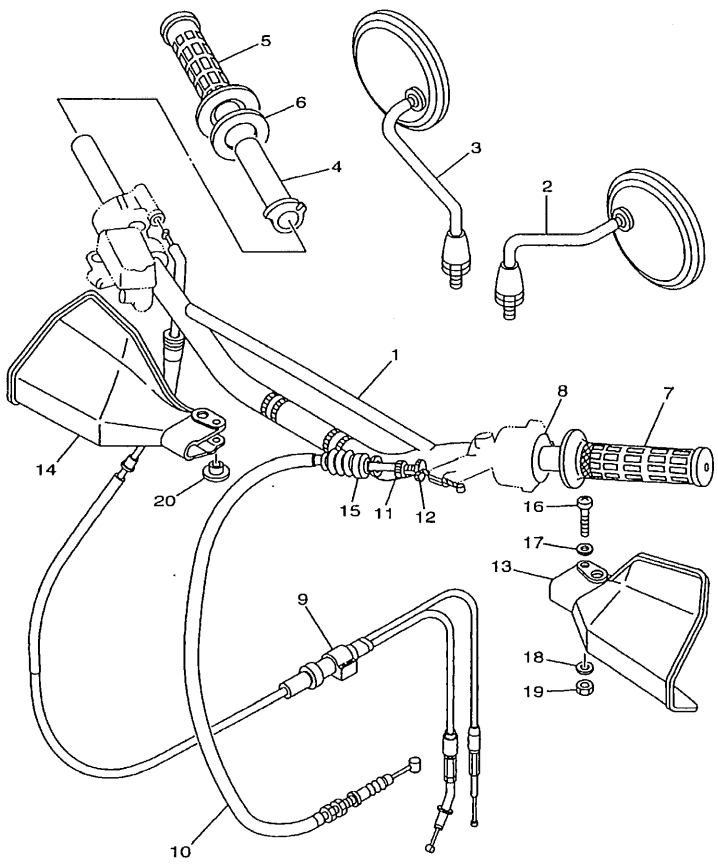


3RMD332-9310

## FIG. 31 LENKER. KABEL

| REF. NR. | TEILE-NR. | BEZEICHNUNG | 3RMD | 3RME | | | | BEMERKUNG |
|---|---|---|---|---|---|---|---|---|
| 1 | 2JX-26111-00 | LENKER | 1 | 1 | | | | |
| 2 | 55V-26280-00 | RUCKBLICKSPIEGEL KOMPL (L) | 1 | 1 | | | | |
| 3 | 55V-26290-00 | RUCKBLICKSPIEGEL KOMPL (R) | 1 | 1 | | | | |
| 4 | 322-26243-00 | FUHRUNGSROHR, GASSEIL | 1 | 1 | | | | |
| 5 | 1LX-26242-01 | GRIFF (R) | 1 | 1 | | | | |
| 6 | 1M1-26249-01 | BLATTRING | 1 | 1 | | | | |
| 7 | 1LX-26241-01 | GRIFF (L) | 1 | 1 | | | | |
| 8 | 4RR-26129-00 | SCHEIBE | 1 | 1 | | | | |
| 9 | 3RM-26301-01 | GASSEIL KOMPL. | 1 | 1 | | | | |
| 10 | 3BN-26335-00 | KUPPLUNGSSEIL | 1 | 1 | | | | |
| 11 | 90123-08046 | SCHRAUBE | 1 | 1 | | | | |
| 12 | 90179-08148 | MUTTER | 1 | 1 | | | | |
| 13 | 3BN-26141-20 | BURSTENSCHUTZ 1 | 1 | 1 | | | | UR PWS1 |
| | 2KF-26141-00 | BURSTENSCHUTZ 1 | 1 | 1 | | | | UR YB |
| 14 | 3BN-26142-20 | BURSTENSCHUTZ 2 | 1 | 1 | | | | UR PWS1 |
| | 2KF-26142-00 | BURSTENSCHUTZ 2 | 1 | 1 | | | | UR YB |
| 15 | 1E6-26342-00 | MANSCHETTE, SEILZUG | 1 | 1 | | | | |
| 16 | 98507-06035 | ZYLINDERKOPFSCHRAUBE | 1 | 1 | | | | |
| 17 | 92907-06600 | SCHEIBE | 1 | 1 | | | | |
| 18 | 92907-06600 | SCHEIBE | 1 | 1 | | | | |
| 19 | 95307-06700 | MUTTER | 1 | 1 | | | | |
| 20 | 90387-06500 | HULSE | 1 | 1 | | | | |

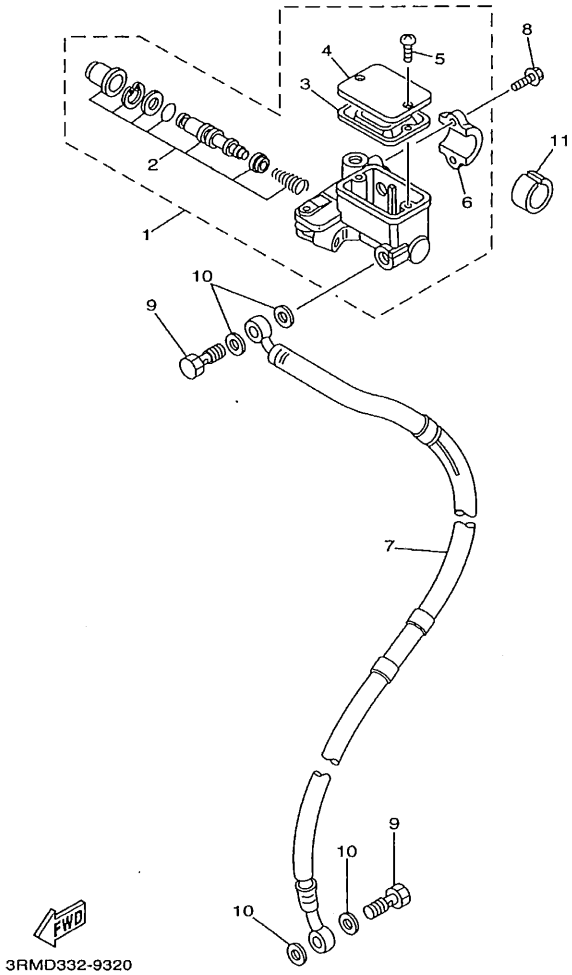


## FIG. 32 V. HAUPTBREMSZYLINDER

| REF. NR. | TEILE-NR. | BEZEICHNUNG | 3RMD | 3RME | | | | BEMERKUNG |
|---|---|---|---|---|---|---|---|---|
| 1 | 5CG-2583T-10 | HAUPTBREMSZYLINDER KOMPL. | 1 | 1 | | | | |
| 2 | 59X-W0041-00 | .HAUPTBREMSZYLINDERSATZ | 1 | 1 | | | | |
| 3 | 55U-25854-00 | .MEMBRAN | 1 | 1 | | | | |
| 4 | 2KF-25852-01 | .KAPPE, BEHALTER | 1 | 1 | | | | |
| 5 | 98706-04012 | .SENKSCHRAUBE | 2 | 2 | | | | |
| 6 | 56A-25867-00 | .KONSOLE, HAUPTBREMSZYL. | 1 | 1 | | | | |
| 7 | 3BN-25872-02 | BREMSSCHLAUCH 1 | 1 | 1 | | | | |
| 8 | 95807-06022 | FLANSCHSCHRAUBE | 2 | 2 | | | | |
| 9 | 90401-10159 | HOHLSCHRAUBE | 2 | 2 | | | | |
| 10 | 90201-10118 | UNTERLEGSCHIBE | 4 | 4 | | | | |
| 11 | 90387-22591 | HULSE | 1 | 1 | | | | |

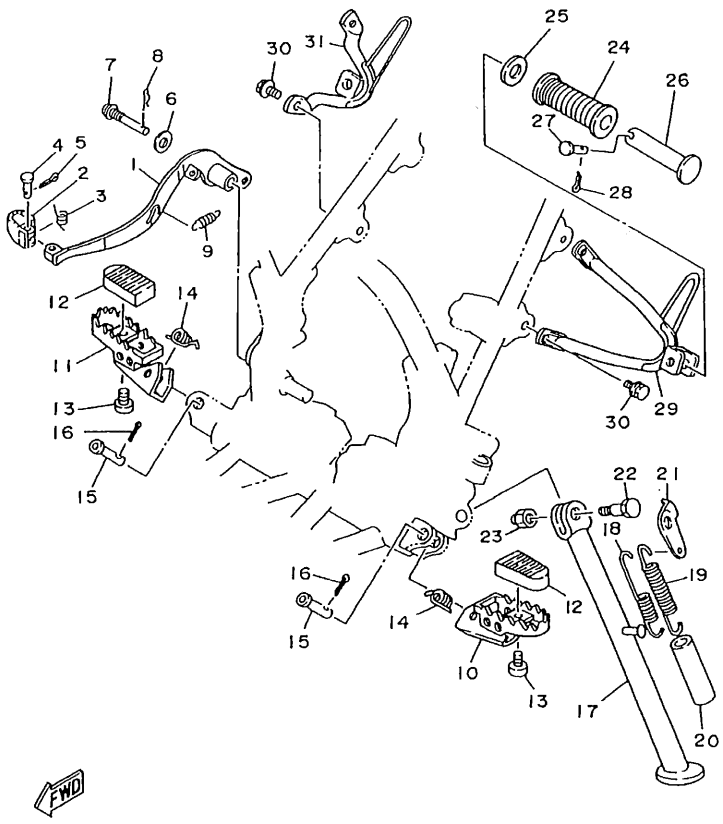


## FIG. 33 STANDER. FUSSRASTE

| REF. NR. | TEILE-NR. | BEZEICHNUNG | 3RMD | 3RME | | | | BEMERKUNG |
|---|---|---|---|---|---|---|---|---|
| 1 | 3BN-27211-01 | BREMSPEDAL | 1 | 1 | | | | |
| 2 | 55V-27242-00 | BREMSPEDAL | 1 | 1 | | | | |
| 3 | 90508-14352 | ZUGFEDER | 1 | 1 | | | | |
| 4 | 91701-06022 | LASTOSENSTIFT | 1 | 1 | | | | |
| 5 | 91401-20012 | SPLINT | 1 | 1 | | | | |
| 6 | 90201-086P8 | UNTERLEGSCHIBE | 1 | 1 | | | | |
| 7 | 90149-08269 | SCHRAUBE | 1 | 1 | | | | |
| 8 | 437-83525-00 | KLEMME | 1 | 1 | | | | |
| 9 | 90506-18305 | ZUGFEDER | 1 | 1 | | | | |
| 10 | 3LD-27411-00 | FUSSRASTE 1 | 1 | 1 | | | | |
| 11 | 3LD-27421-00 | FUSSRASTE 2 | 1 | 1 | | | | |
| 12 | 3LD-27413-00 | DECKEL, FUSSRASTE | 2 | 2 | | | | |
| 13 | 91317-06010 | SCHRAUBE | 2 | 2 | | | | |
| 14 | 90508-20583 | ZUGFEDER | 2 | 2 | | | | |
| 15 | 90240-10101 | LASTOSENSTIFT | 2 | 2 | | | | |
| 16 | 91401-25015 | SPLINT | 2 | 2 | | | | |
| 17 | 3BN-27311-03 | SEITENSTANDER | 1 | 1 | | | | |
| 18 | 90506-26225 | ZUGFEDER | 1 | 1 | | | | |
| 19 | 90506-18224 | ZUGFEDER | 1 | 1 | | | | |
| 20 | 1TX-27351-00 | FUHRUNG, SEITENSTANDER | 1 | 1 | | | | |
| 21 | 42U-27315-01 | GESTANGE, SEITENSTANDER | 1 | 1 | | | | |
| 22 | 90109-10474 | SCHRAUBE | 1 | 1 | | | | |
| 23 | 90185-10037 | SELBSTSICHERNDE MUTTER | 1 | 1 | | | | |
| 24 | 120-27433-00 | DECKEL, HINTERE FUSSRASTE | 2 | 2 | | | | |
| 25 | 90201-20279 | UNTERLEGSCHIBE | 2 | 2 | | | | |
| 26 | 120-27431-00 | FUSSRASTE 1, HINTEN | 2 | 2 | | | | |
| 27 | 91701-06032 | LASTOSENSTIFT | 2 | 2 | | | | |

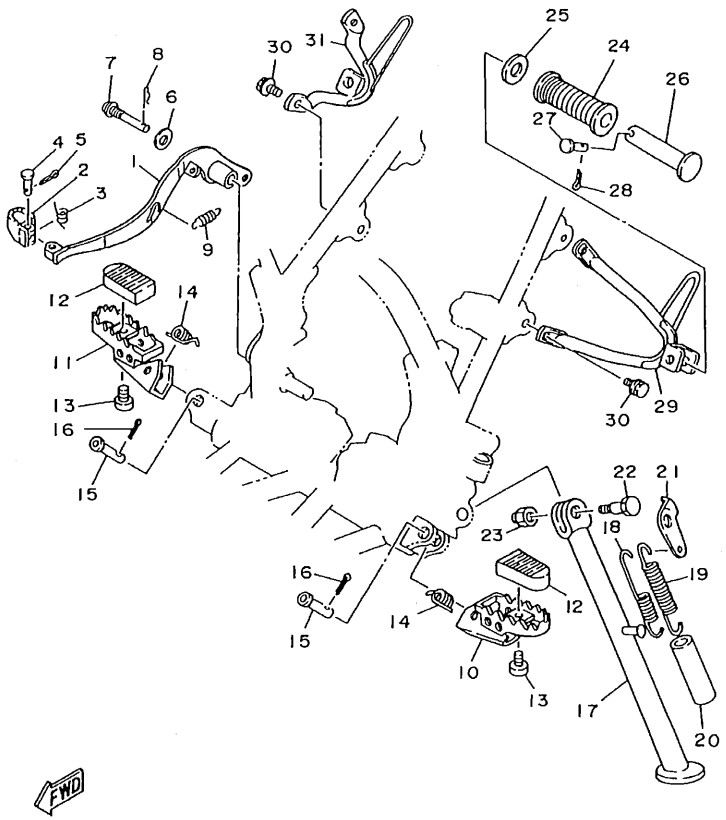


## FIG. 33 STANDER. FUSSRASTE

| REF. NR. | TEILE-NR. | BEZEICHNUNG | 3RMD | 3RME | | | | BEMERKUNG |
|---|---|---|---|---|---|---|---|---|
| 28 | 91401-20012 | SPLINT | 2 | 2 | | | | |
| 29 | 3BN-27432-00-33 | KONSOLE 1 | 1 | 1 | | | | YB |
| 30 | 92017-08016 | SCHRAUBE | 4 | 4 | | | | |
| 31 | 3BN-27442-00-33 | KONSOLE 2 | 1 | 1 | | | | YB |

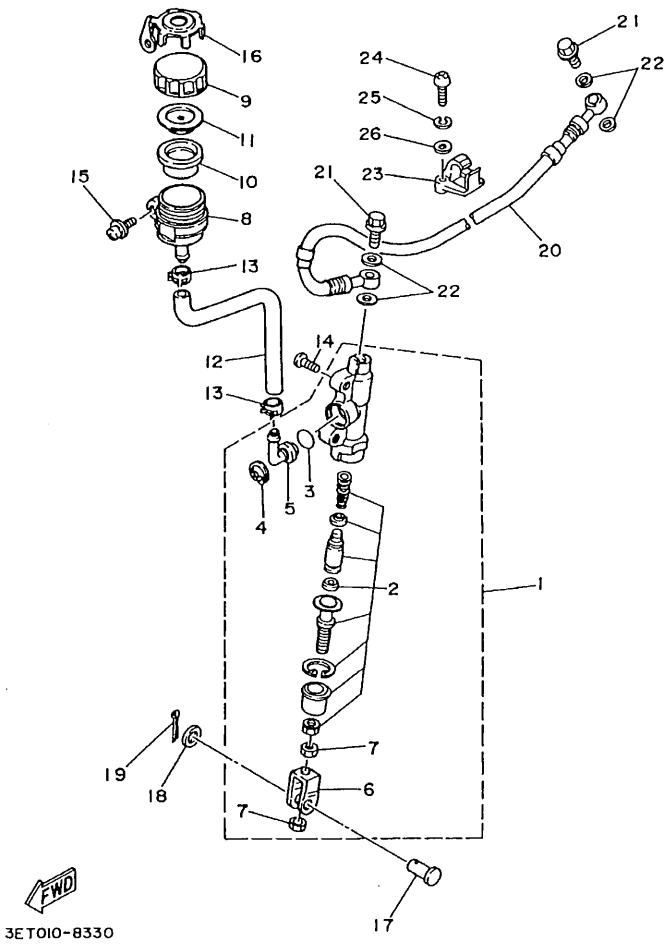


## FIG. 34 H. HAUPTBREMSZYLINDER

| REF. NR. | TEILE-NR. | BEZEICHNUNG | 3RMD | 3RME | | | | BEMERKUNG |
|---|---|---|---|---|---|---|---|---|
| 1 | 3BN-2583V-00 | H. HAUPTBREMSZYLINDER KOMP. | 1 | 1 | | | | |
| 2 | 3BN-W0042-50 | .HAUPTBREMSZYLINDERSATZ | 1 | 1 | | | | |
| 3 | 93210-15620 | .O-RING | 1 | 1 | | | | |
| 4 | 2VN-25866-00 | .SPRENGRING | 1 | 1 | | | | |
| 5 | 2VN-2582A-50 | .VERBINDUNG | 1 | 1 | | | | |
| 6 | 2YK-27222-00 | .VERBINDUNG | 1 | 1 | | | | |
| 7 | 95307-08600 | .MUTTER | 2 | 2 | | | | |
| 8 | 2VN-25894-00 | TANK, BEHALTER | 1 | 1 | | | | |
| 9 | 3XP-25852-50 | KAPPE, BEHALTER | 1 | 1 | | | | |
| 10 | 2VN-25854-00 | MEMBRAN | 1 | 1 | | | | |
| 11 | 2VN-25855-00 | BUCHSE, MEMBRAN | 1 | 1 | | | | |
| 12 | 3BN-25895-00 | SCHLAUCH, BEHALTER | 1 | 1 | | | | |
| 13 | 90467-11044 | KLEMME | 2 | 2 | | | | |
| 14 | 92017-06016 | SCHRAUBE | 2 | 2 | | | | |
| 15 | 90159-06056 | SCHRAUBE, MIT SCHEIBE | 1 | 1 | | | | |
| 16 | 3ET-25888-00 | DECKEL, BEHALTER | 1 | 1 | | | | |
| 17 | 90240-08124 | LASTOSENSTIFT | 1 | 1 | | | | |
| 18 | 90201-08083 | UNTERLEGSCHIBE | 1 | 1 | | | | |
| 19 | 91401-16012 | SPLINT | 1 | 1 | | | | |
| 20 | 3BN-25873-02 | BREMSSCHLAUCH 2 | 1 | 1 | | | | |
| 21 | 90401-10159 | HOHLSCHRAUBE | 2 | 2 | | | | |
| 22 | 90201-10118 | UNTERLEGSCHIBE | 4 | 4 | | | | |
| 23 | 3BN-25876-00 | HALTER, BREMSSCHLAUCH 2 | 2 | 2 | | | | |
| 24 | 98507-05020 | ZYLINDERKOPFSCHRAUBE | 4 | 4 | | | | |
| 25 | 92907-05100 | SCHEIBE | 4 | 4 | | | | |
| 26 | 92907-05600 | SCHEIBE | 4 | 4 | | | | |

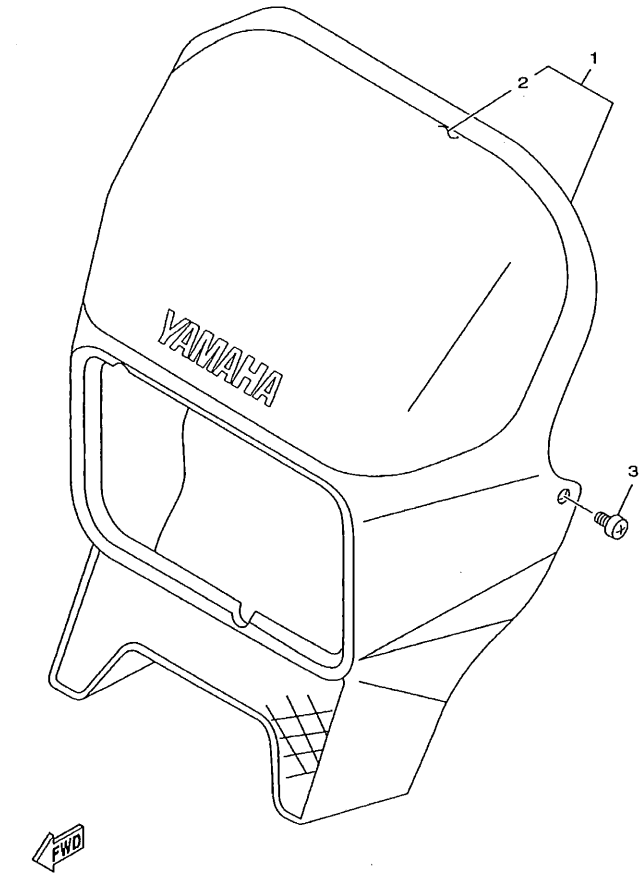


3RMD332-9350

## FIG. 35 MOTORVERKLEIDUNG 1

| REF. NR. | TEILE-NR. | BEZEICHNUNG | 3RMD | 3RME | | | | BEMERKUNG |
|---|---|---|---|---|---|---|---|---|
| 1 | 3BN-Y2835-G0 | VERKLEIDUNG KOMPL. | 1 | 1 | | | | UR DPBMC |
| | 2KF-Y2835-80 | VERKLEIDUNG KOMPL. | 1 | 1 | | | | UR YB |
| 2 | 4CJ-28391-00 | .AUFKLEBER, VERKLEIDUNG 1 | 1 | 1 | | | | UR FUR DPBMC |
| | 4CJ-28391-10 | .AUFKLEBER, VERKLEIDUNG 1 | 1 | 1 | | | | UR FUR YB |
| 3 | 98907-06010 | BLINDSCHRAUBE | 2 | 2 | | | | |

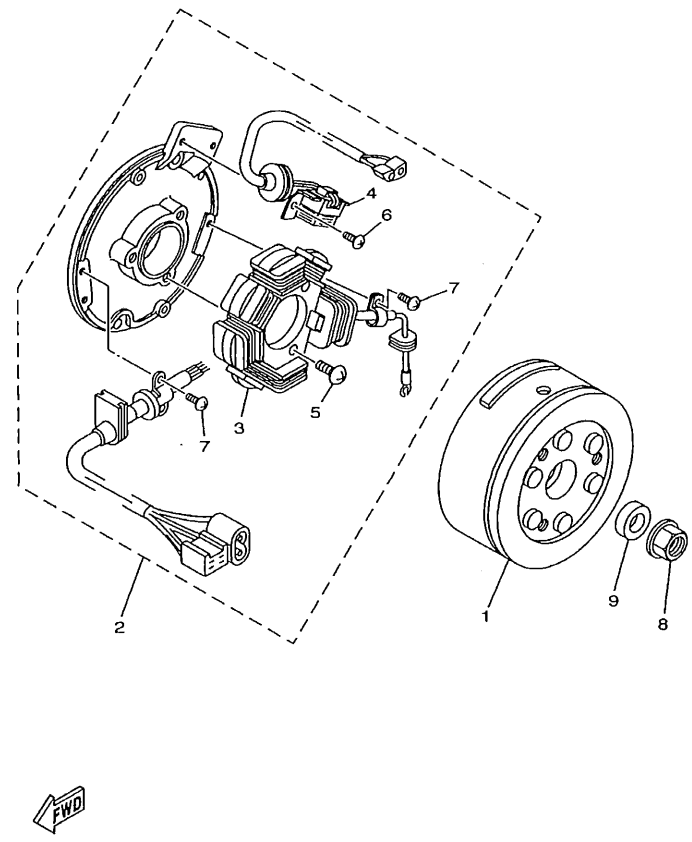


3RMD332-9360

## FIG. 36 LICHTMASCHINE

| REF. NR. | TEILE-NR. | BEZEICHNUNG | 3RMD | 3RME | | | | BEMERKUNG |
|---|---|---|---|---|---|---|---|---|
| 1 | 3RM-85550-00 | ROTOR KOMPL. | 1 | 1 | | | | |
| 2 | 3RM-85560-00 | GRUNDPLATTE KOMPL. | 1 | 1 | | | | |
| 3 | 4AV-81403-00 | .STATOR KOMPL | 1 | 1 | | | | |
| 4 | 4KG-85595-00 | .IMPULSSPULE | 1 | 1 | | | | |
| 5 | 98517-06020 | .ZYLINDERKOPFSCHRAUBE | 3 | 3 | | | | |
| 6 | 98517-04010 | .ZYLINDERKOPFSCHRAUBE | 2 | 2 | | | | |
| 7 | 98517-04008 | .ZYLINDERKOPFSCHRAUBE | 3 | 3 | | | | |
| 8 | 90179-12248 | MUTTER | 1 | 1 | | | | |
| 9 | 90201-123L6 | UNTERLEGSCHIBE | 1 | 1 | | | | |

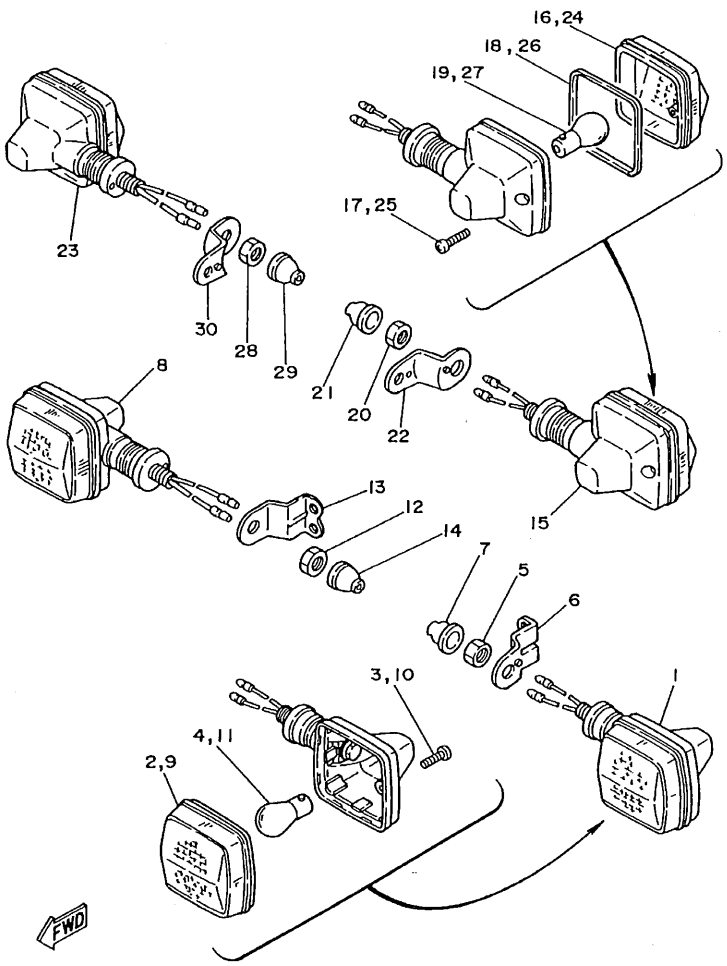


## FIG. 37 BLINKLEUCHTE

| REF. NR. | TEILE-NR. | BEZEICHNUNG | 3RMD | 3RME | | | | BEMERKUNG |
|---|---|---|---|---|---|---|---|---|
| 1 | 3BN-83310-01 | VORDERER BLINKER KOMPL. 1 | 1 | 1 | | | | |
| 2 | 47J-83312-00 | .SCHUTZGLAS, BLINKER | 1 | 1 | | | | |
| 3 | 97707-40620 | .BLECHSCHRAUBE | 1 | 1 | | | | |
| 4 | 306-83311-40 | .GLUHLAMPE, BLINKER (12V-21W) | 1 | 1 | | | | |
| 5 | 95307-12700 | MUTTER | 1 | 1 | | | | |
| 6 | 3BN-83318-00 | STUTZE, BLINKER 1 | 1 | 1 | | | | |
| 7 | 10V-83365-00 | KAPPE | 1 | 1 | | | | |
| 8 | 3BN-83320-01 | VORDERER BLINKER KOMPL. 2 | 1 | 1 | | | | |
| 9 | 47J-83322-00 | .SCHUTZGLAS, BLINKER 2 | 1 | 1 | | | | |
| 10 | 97707-40620 | .BLECHSCHRAUBE | 1 | 1 | | | | |
| 11 | 306-83311-40 | .GLUHLAMPE, BLINKER (12V-21W) | 1 | 1 | | | | |
| 12 | 95307-12700 | MUTTER | 1 | 1 | | | | |
| 13 | 3BN-83328-00 | STUTZE, BLINKER 2 | 1 | 1 | | | | |
| 14 | 10V-83365-00 | KAPPE | 1 | 1 | | | | |
| 15 | 3LD-83330-01 | HINTERER BLINKER KOMPL. 1 | 1 | 1 | | | | |
| 16 | 2KF-83332-00 | .SCHUTZGLAS, BLINKER | 1 | 1 | | | | |
| 17 | 97707-40620 | .BLECHSCHRAUBE | 1 | 1 | | | | |
| 18 | 47J-83313-00 | .DICHTUNG, SCHUTZGLAS | 1 | 1 | | | | |
| 19 | 306-83311-40 | .GLUHLAMPE, BLINKER (12V-21W) | 1 | 1 | | | | |
| 20 | 95307-12700 | MUTTER | 1 | 1 | | | | |
| 21 | 10V-83365-00 | KAPPE | 1 | 1 | | | | |
| 22 | 15A-83368-00 | STUTZE, BLINKER 1 | 1 | 1 | | | | |
| 23 | 3LD-83340-01 | HINTERER BLINKER KOMPL. 2 | 1 | 1 | | | | |
| 24 | 2KF-83342-00 | .SCHUTZGLAS, BLINKER 2 | 1 | 1 | | | | |
| 25 | 97707-40620 | .BLECHSCHRAUBE | 1 | 1 | | | | |
| 26 | 47J-83313-00 | .DICHTUNG, SCHUTZGLAS | 1 | 1 | | | | |
| 27 | 306-83311-40 | .GLUHLAMPE, BLINKER (12V-21W) | 1 | 1 | | | | |

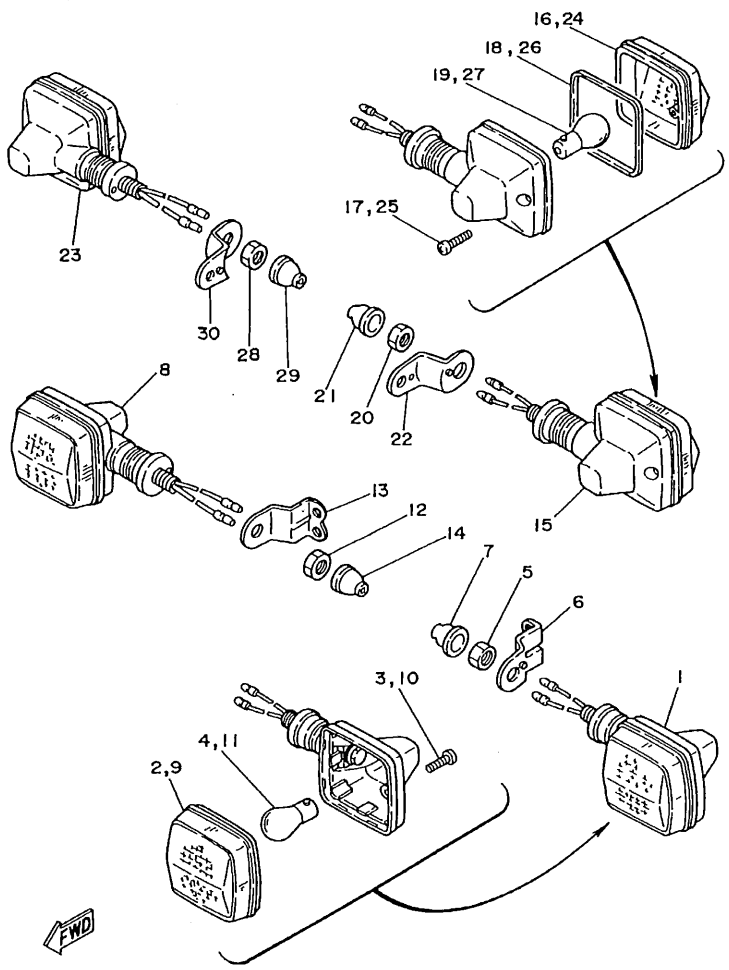


## FIG. 37 BLINKLEUCHTE

| REF. NR. | TEILE-NR. | BEZEICHNUNG | 3RMD | 3RME | | | | BEMERKUNG |
|---|---|---|---|---|---|---|---|---|
| 28 | 95307-12700 | MUTTER | 1 | 1 | | | | |
| 29 | 10V-83365-00 | KAPPE | 1 | 1 | | | | |
| 30 | 15A-83369-00 | STUTZE, BLINKER 2 | 1 | 1 | | | | |

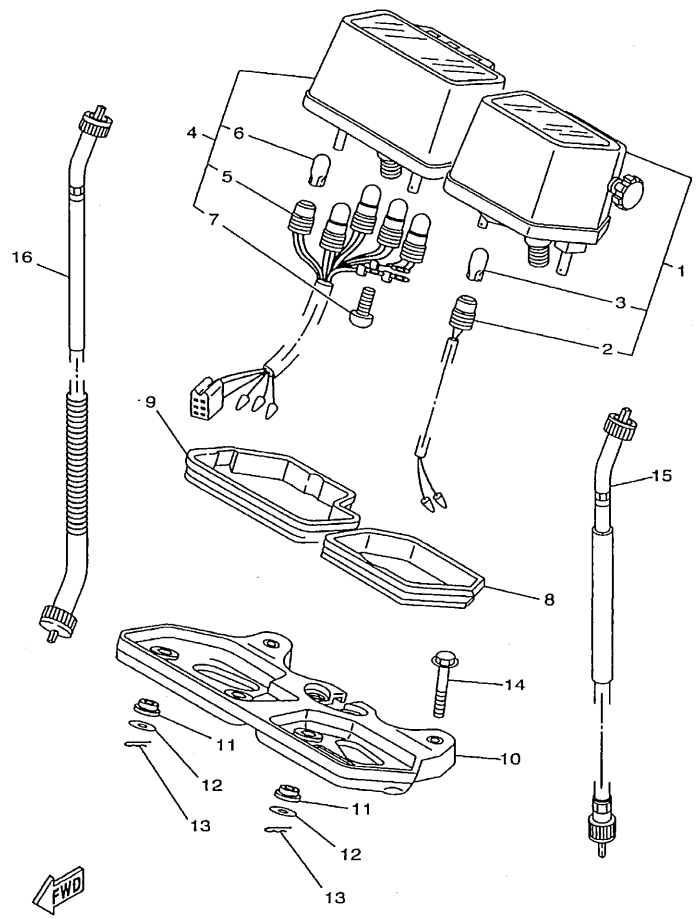


4BL8351-8420

## FIG. 38 METER

| REF. NR. | TEILE-NR. | BEZEICHNUNG | 3RMD | 3RME | | | | BEMERKUNG |
|---|---|---|---|---|---|---|---|---|
| 1 | 3RM-83570-00 | GESCHWINDIGKEITSMESSER | 1 | 1 | | | | |
| 2 | 3RM-83536-00 | .STECKER, INSTRUMENT | 1 | 1 | | | | |
| 3 | 4R0-83517-00 | .GLUHLAMPE (12V-3.4W T10) | 1 | 1 | | | | |
| 4 | 3RM-83540-00 | DREHZAHLMESSER KOMPL. | 1 | 1 | | | | |
| 5 | 17F-83520-00 | .STECKERKABEL | 1 | 1 | | | | |
| 6 | 4R0-83517-00 | .GLUHLAMPE (12V-3.4W T10) | 5 | 5 | | | | |
| 7 | 3BK-83358-00 | .SPEZIALSCHRAUBE | 3 | 3 | | | | |
| 8 | 5Y1-83513-00 | DAMPFER | 1 | 1 | | | | |
| 9 | 17F-83541-00 | DAMPFER | 1 | 1 | | | | |
| 10 | 17F-83519-00 | KONSOLE, INSTRUMENT | 1 | 1 | | | | |
| 11 | 1M1-83526-00 | DAMPFER 2 | 4 | 4 | | | | |
| 12 | 90201-05033 | UNTERLEGSCHIBE | 4 | 4 | | | | |
| 13 | 437-83525-00 | KLEMME | 4 | 4 | | | | |
| 14 | 95827-06040 | FLANSCHSCHRAUBE | 2 | 2 | | | | |
| 15 | 1LN-83550-02 | GESCHWINDIGK. KABEL KOMPL. | 1 | 1 | | | | |
| 16 | 3BN-83560-10 | DREHZAHLMESSERKABEL KOMPL. | 1 | 1 | | | | |

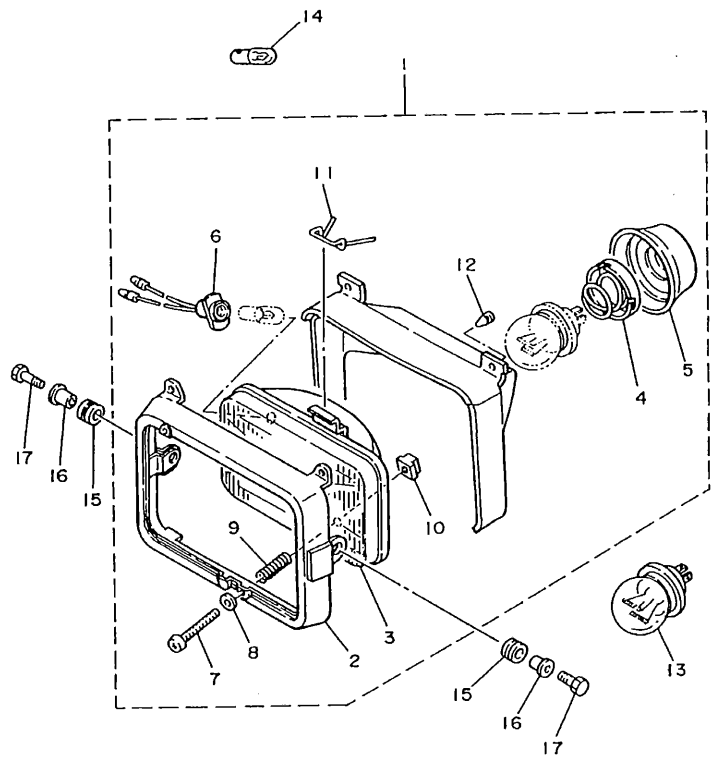

3BN300-8390

## FIG. 39 SCHEINWERFER

| REF. NR. | TEILE-NR. | BEZEICHNUNG | 3RMD | 3RME | | | | BEMERKUNG |
|---|---|---|---|---|---|---|---|---|
| 1 | 34Y-84303-40 | SCHEINWERFER KOMPL. | 1 | 1 | | | | |
| 2 | 47J-84115-00 | .RING, SCHEINWERFER | 1 | 1 | | | | |
| 3 | 10W-84321-20 | .SCHUTZGLAS KOMPL. | 1 | 1 | | | | |
| 4 | 341-84312-40 | .BUCHSE | 1 | 1 | | | | |
| 5 | 533-84397-40 | .BUCHSENABDECKUNG | 1 | 1 | | | | |
| 6 | 34L-84346-00 | .BUCHSE, KONTROLLAMPE | 1 | 1 | | | | |
| 7 | 43F-84131-00 | .EINSTELLSCHRAUBE, RING | 2 | 2 | | | | |
| 8 | 233-84127-60 | .SPEZIALSCHEIBE | 2 | 2 | | | | |
| 9 | 5G2-84332-60 | .FEDER, SCHRAUBE | 2 | 2 | | | | |
| 10 | 198-84334-60 | .EINSTELLMUTTER | 2 | 2 | | | | |
| 11 | 5G2-84324-A0 | .FEDER, REFLEKTOR | 1 | 1 | | | | |
| 12 | 10V-84198-00 | .KLEMME | 2 | 2 | | | | |
| 13 | * | GLUHBIRNE, SCHEINWERFER | 1 | 1 | | | | LM |
| 14 | 4E2-84347-00 | GLUHBIRNE (12V-4W) | 1 | 1 | | | | |
| 15 | 90480-14023 | GUMMITULLE | 2 | 2 | | | | |
| 16 | 90387-063E6 | HULSE | 2 | 2 | | | | |
| 17 | 97007-06020 | SCHRAUBE | 2 | 2 | | | | |

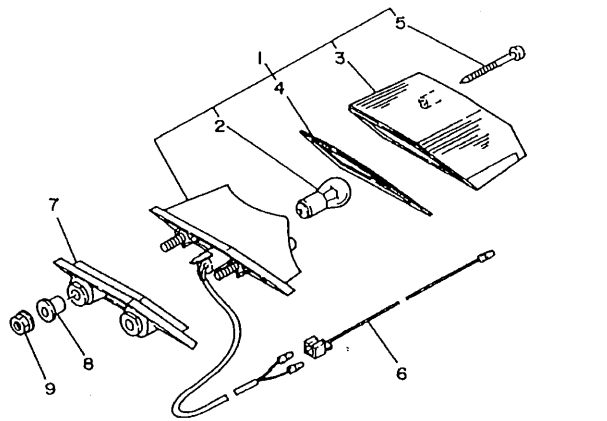


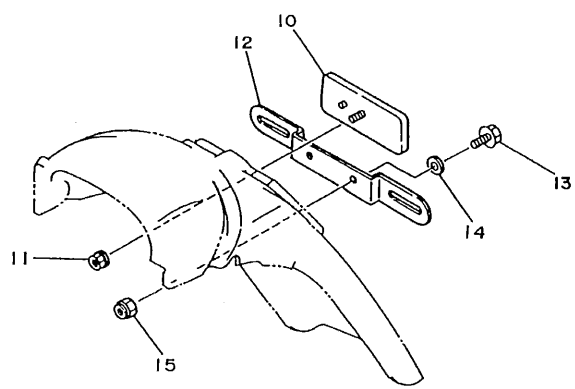

4BL5351-5420

## FIG. 40 SCHLUSSLEUCHTE

| REF. NR. | TEILE-NR. | BEZEICHNUNG | 3RMD | 3RME | | | | BEMERKUNG |
|---|---|---|---|---|---|---|---|---|
| 1 | 34Y-84710-E1 | SCHLUSSLICHT KOMPL. | 1 | 1 | | | | |
| 2 | 31L-84714-30 | .GLUHBIRNE | 1 | 1 | | | | |
| 3 | 34Y-84721-E0 | .SCHUTZGLAS. SCHLUSSLICHT | 1 | 1 | | | | |
| 4 | 34Y-84723-E0 | .DICHTUNG, SCHUTZGLAS | 1 | 1 | | | | |
| 5 | 97701-40530 | .BLECHSCHRAUBE | 2 | 2 | | | | |
| 6 | 10V-84517-00 | KABEL, SCHLUSSLICHT | 1 | 1 | | | | |
| 7 | 34X-84527-00 | DAMPFER | 1 | 1 | | | | |
| 8 | 90387-07391 | HULSE | 2 | 2 | | | | |
| 9 | 95707-06500 | FLANSCHMUTTER | 2 | 2 | | | | |
| 10 | 3Y6-85130-02 | HINTERER REFLEKTOR KOMPL. | 1 | 1 | | | | |
| 11 | 95707-05500 | FLANSCHMUTTER | 1 | 1 | | | | |
| 12 | 36A-84551-00 | KONSOLE, ZULASSUNGS. | 1 | 1 | | | | |
| 13 | 95807-06014 | FLANSCHSCHRAUBE | 2 | 2 | | | | |
| 14 | 90201-06557 | UNTERLEGSCHIBE | 2 | 2 | | | | |
| 15 | 95607-06100 | MUTTER, U | 2 | 2 | | | | |

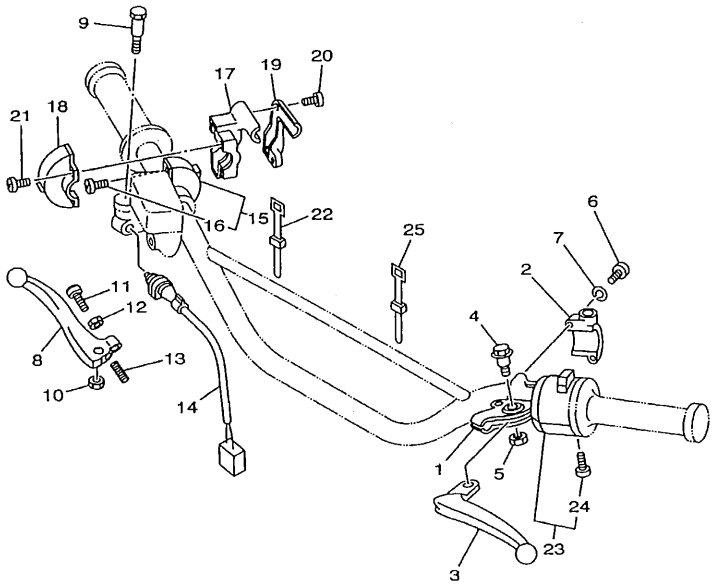

3RMD332-9410

## FIG. 41 LENKERSCHALTER. HEBEL

| REF. NR. | TEILE-NR. | BEZEICHNUNG | 3RMD | 3RME | | | | BEMERKUNG |
|---|---|---|---|---|---|---|---|---|
| 1 | 1LN-82911-00 | HALTER, HEBEL 1 | 1 | 1 | | | | |
| 2 | 33G-82913-01 | HEBELHALTER 1, UNTEN | 1 | 1 | | | | |
| 3 | 3RN-83912-00 | HEBEL 1 | 1 | 1 | | | | |
| 4 | 90109-06799 | SCHRAUBE | 1 | 1 | | | | |
| 5 | 95607-06100 | MUTTER, U | 1 | 1 | | | | |
| 6 | 98507-05020 | ZYLINDERKOPFSCHRAUBE | 2 | 2 | | | | |
| 7 | 92907-05100 | SCHEIBE | 2 | 2 | | | | |
| 8 | 3RN-83922-00 | HEBEL 2 | 1 | 1 | | | | |
| 9 | 90109-062A8 | SCHRAUBE | 1 | 1 | | | | |
| 10 | 95607-06100 | MUTTER, U | 1 | 1 | | | | |
| 11 | 90149-06131 | SCHRAUBE | 1 | 1 | | | | |
| 12 | 90170-06010 | MUTTER | 1 | 1 | | | | |
| 13 | 90501-10312 | DRUCKFEDER | 1 | 1 | | | | |
| 14 | 3RM-83980-00 | VORDERRAD-BREMSLICHTSCHALTER | 1 | 1 | | | | |
| 15 | 3RM-83976-00 | LENKERSCHALTER 2 | 1 | 1 | | | | |
| 16 | 98507-04014 | .ZYLINDERKOPFSCHRAUBE | 2 | 2 | | | | |
| 17 | 5X2-26281-00 | GRIFFKAPPE, OBEN | 1 | 1 | | | | |
| 18 | 322-26282-00 | GRIFFKAPPE, UNTEN | 1 | 1 | | | | |
| 19 | 5X2-2628H-01 | KAPPE | 1 | 1 | | | | |
| 20 | 98707-04012 | SENKSCHRAUBE | 2 | 2 | | | | |
| 21 | 98507-05016 | ZYLINDERKOPFSCHRAUBE | 2 | 2 | | | | |
| 22 | 437-83936-01 | BAND, SCHALTERKABEL | 2 | 2 | | | | |
| 23 | 5EK-83972-00 | LENKERSCHALTER 4 | 1 | 1 | | | | |
| 24 | 98507-05030 | .ZYLINDERKOPFSCHRAUBE | 2 | 2 | | | | |
| 25 | 437-83936-01 | BAND, SCHALTERKABEL | 2 | 2 | | | | |

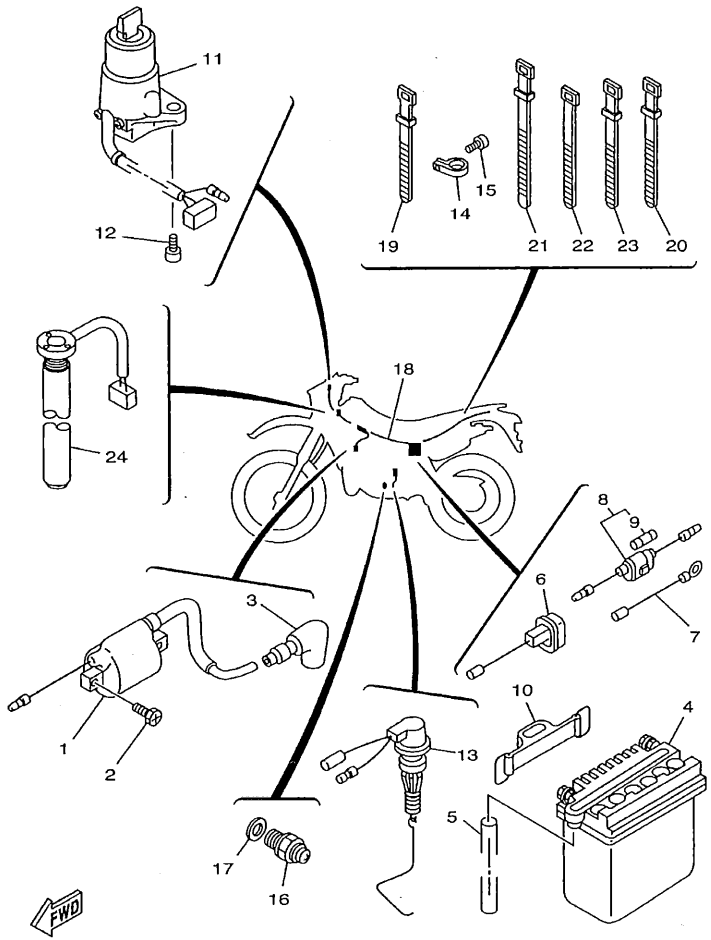


3RMD332-9420

## FIG. 42 ELEKTR. AUSRUSTUNG 1

| REF. NR. | TEILE-NR. | BEZEICHNUNG | 3RMD | 3RME | | | | BEMERKUNG |
|---|---|---|---|---|---|---|---|---|
| 1 | 3RW-82310-10 | ZUNDSPULE KOMPL. | 1 | 1 | | | | |
| 2 | 90153-06059 | SECHSKANTSCHRAUBE | 2 | 2 | | | | |
| 3 | 1M1-82370-30 | KERZENSTECKER KOMPL. | 1 | 1 | | | | |
| 4 | 30W-82110-01 | BATTERIE KOMPL.(GM3-3B) | 1 | 1 | | | | |
| 5 | 90445-084E3 | SCHLAUCH | 1 | 1 | | | | |
| 6 | 2RH-82115-00 | POSITIVES KABEL | 1 | 1 | | | | |
| 7 | 558-82116-00 | NEGATIVES KABEL | 1 | 1 | | | | |
| 8 | 116-82150-01 | SICHERUNGSHALTER KOMPL. | 1 | 1 | | | | |
| 9 | 116-82151-00 | .SICHERUNG (10A) | 1 | 1 | | | | |
| 10 | 3BN-82131-00 | BAND, BATTERIE | 1 | 1 | | | | |
| 11 | 3RM-82510-00 | HAUPTSCHALTER | 1 | 1 | | | | |
| 12 | 90149-06228 | SCHRAUBE | 2 | 2 | | | | |
| 13 | 3BN-82530-02 | STOPPSCHALTER KOMPL. | 1 | 1 | | | | |
| 14 | 90462-12176 | SCHELLE | 1 | 1 | | | | |
| 15 | 98507-05008 | ZYLINDERKOPFSCHRAUBE | 1 | 1 | | | | |
| 16 | 4KM-82540-00 | LEERLAUFSCHALTER KOMPL. | 1 | 1 | | | | |
| 17 | 90430-10148 | DICHTUNG | 1 | 1 | | | | |
| 18 | 3RM-82590-40 | KABELBAUM KOMPL. | 1 | 1 | | | | |
| 19 | 25G-83936-01 | BAND, SCHALTERKABEL | 1 | 1 | | | | |
| 20 | 437-83936-01 | BAND, SCHALTERKABEL | 2 | 2 | | | | |
| 21 | 90464-16061 | SCHELLE | 3 | 3 | | | | |
| 22 | 3TB-83936-00 | BAND, SCHALTERKABEL | 4 | 4 | | | | |
| 23 | 437-83936-11 | BAND, SCHALTERKABEL | 1 | 1 | | | | |
| 24 | 3BN-85720-00 | OLSTANDANZEIGER | 1 | 1 | | | | |

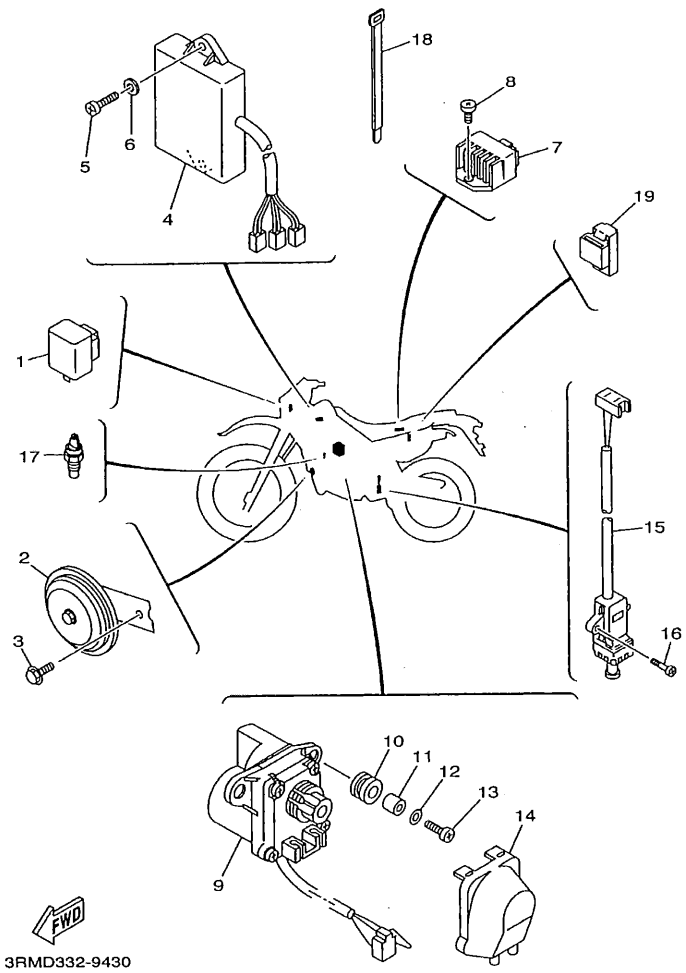


## FIG. 43 ELEKTR. AUSRUSTUNG 2

| REF. NR. | TEILE-NR. | BEZEICHNUNG | 3RMD | 3RME | | | | BEMERKUNG |
|---|---|---|---|---|---|---|---|---|
| 1 | 4MY-83350-01 | BLINKERRELAIS KOMPL. | 1 | 1 | | | | |
| 2 | 3BN-83371-00 | SIGNALHORN | 1 | 1 | | | | |
| 3 | 95807-06012 | FLANSCHSCHRAUBE | 1 | 1 | | | | |
| 4 | 3RM-85540-10 | CDI-EINHEIT | 1 | | | | | |
| | 3RM-85540-20 | CDI-EINHEIT | | 1 | | | | |
| 5 | 98507-06016 | ZYLINDERKOPFSCHRAUBE | 2 | 2 | | | | |
| 6 | 92907-06600 | SCHEIBE | 2 | 2 | | | | |
| 7 | 3LA-81960-01 | GLEICHRICHTER & SPANNUNGSR. | 1 | 1 | | | | |
| 8 | 95807-06012 | FLANSCHSCHRAUBE | 2 | 2 | | | | |
| 9 | 5AE-85820-00 | SERVOMOTOR KOMPL. | 1 | 1 | | | | |
| 10 | 90480-14023 | GUMMITULLE | 2 | 2 | | | | |
| 11 | 90387-06299 | HULSE | 2 | 2 | | | | |
| 12 | 90201-06380 | UNTERLEGSCHIBE | 2 | 2 | | | | |
| 13 | 98507-06025 | ZYLINDERKOPFSCHRAUBE | 2 | 2 | | | | |
| 14 | 34X-85825-01 | DECKEL, DRAHT | 1 | 1 | | | | |
| 15 | 3LD-82566-60 | SCHALTER, SEITENSTANDER | 1 | 1 | | | | |
| 16 | 98507-05014 | ZYLINDERKOPFSCHRAUBE | 2 | 2 | | | | |
| 17 | 2YK-83591-00 | THERMO-EINHEIT | 1 | 1 | | | | |
| 18 | 366-82591-00 | BAND | 2 | 2 | | | | |
| 19 | 29U-81950-93 | RELAIS KOMPL. | 1 | 1 | | | | |

## NUMMERNVERZEICHNIS

| TEILE-NR. | REF. NR. |
|---|---|
| 59X-W0041-00 | J- 5 |
| 3BN-W0042-50 | B- 6 |
| 3BN-W0045-01 | F- 5 |
| 34X-W0046-02 | H- 5 |
| 2NA-W0047-00 | H- 5 |
| 34X-W0047-00 | F- 5 |
| 51L-W0048-00 | F- 5 |
| | H- 5 |
| 2VN-W0057-00 | H- 5 |
| 34X-W0057-00 | F- 5 |
| 2KF-Y2835-80 | C- 6 |
| 3BN-Y2835-G0 | C- 6 |
| 3BN-11111-02 | B- 2 |
| 3MB-11181-00 | B- 2 |
| 3RM-1131A-00 | B- 2 |
| 3BN-1131E-00 | B- 2 |
| 2RH-1131M-10 | B- 2 |
| 2RH-1131R-10 | B- 2 |
| 31K-1131U-00 | B- 2 |
| 3MB-11311-00 | B- 2 |
| 29L-1132E-00 | B- 2 |
| 3RM-1133E-00 | C- 2 |
| 3RM-1133F-00 | C- 2 |
| 3BN-11351-10 | B- 2 |
| 3RM-11400-00 | D- 2 |
| 3RM-11412-00 | D- 2 |
| 3MB-11422-00 | D- 2 |
| 2RH-11454-00 | D- 2 |
| 55K-11530-00 | E- 2 |
| 10V-11536-01 | D- 2 |
| 4FL-11603-00 | D- 2 |
| 4FL-11604-00 | D- 2 |
| 4FL-11605-00 | D- 2 |
| 3MB-11631-02-95 | D- 2 |
| 3MB-11633-00 | D- 2 |
| 3MB-11635-02 | D- 2 |
| 3MB-11636-02 | D- 2 |
| 2RH-11651-00 | D- 2 |
| 37F-11681-00 | D- 2 |
| 34X-12411-00 | G- 2 |
| 3BN-12414-10 | G- 2 |
| 3BN-12422-11 | F- 2 |
| 3BN-12428-11 | F- 2 |
| 1KT-12437-00 | H- 2 |
| 36F-12450-00 | F- 2 |
| 2RH-12459-00 | F- 2 |
| 3BN-12460-00 | G- 2 |
| 4FL-12462-00 | G- 2 |

| TEILE-NR. | REF. NR. |
|---|---|
| 3BN-12469-00 | G- 2 |
| 2TV-12476-01 | G- 2 |
| 3BN-12481-00 | G- 2 |
| 3BN-12482-00 | G- 2 |
| 3BN-12483-00 | G- 2 |
| 2RH-12484-00 | G- 2 |
| 3RM-13101-30 | I- 2 |
| 4FL-13175-00 | I- 2 |
| 4FL-13176-00 | I- 2 |
| 10V-13178-01 | I- 2 |
| 3RM-13416-00 | I- 2 |
| 353-13552-01 | I- 2 |
| 3ET-13565-00 | J- 2 |
| 1AE-13575-01 | J- 2 |
| 3ET-13581-00 | J- 2 |
| 3FW-13591-00 | K- 2 |
| 3MB-13610-00 | J- 2 |
| 2TV-13613-00 | J- 2 |
| 3MB-13613-00 | J- 2 |
| 3BN-13616-00 | J- 2 |
| 3MB-13616-00 | J- 2 |
| 1KT-13621-01 | J- 2 |
| 4FU-1410A-00 | L- 2 |
| 3RM-14101-02 | L- 2 |
| 3ET-14103-00 | L- 2 |
| 3MB-14104-00 | B- 3 |
| 2MA-14107-28 | L- 2 |
| 2TV-14112-25 | L- 2 |
| 2RJ-14118-00 | B- 3 |
| 1KT-14131-00 | L- 2 |
| 8A7-14139-00 | L- 2 |
| 1KT-14141-52 | L- 2 |
| 1NT-14142-25 | L- 2 |
| 137-14143-48 | L- 2 |
| 1KT-14147-00 | L- 2 |
| 1KT-14149-00 | L- 2 |
| 137-14153-00 | L- 2 |
| 3ET-14153-01 | L- 2 |
| 127-14161-00 | L- 2 |
| 3X3-14169-00 | L- 2 |
| 2MA-14185-00 | L- 2 |
| 537-14186-00 | L- 2 |
| 12R-14191-00 | L- 2 |
| 493-14196-00 | B- 3 |
| 3MB-14197-00 | L- 2 |
| 3X3-14197-00 | L- 2 |
| 1KT-14198-00 | L- 2 |
| 3BN-14411-00 | J- 2 |

| TEILE-NR. | REF. NR. |
|---|---|
| 3BN-14412-01 | J- 2 |
| 3BN-14421-01 | J- 2 |
| 3BN-14425-00 | K- 2 |
| 34X-1443E-00 | K- 2 |
| 3ET-14437-00 | K- 2 |
| 3BN-14451-01 | J- 2 |
| 3BN-14452-00 | J- 2 |
| 3RM-14453-00 | J- 2 |
| 3BN-14458-00 | J- 2 |
| 3BN-14459-00 | J- 2 |
| 17W-14462-00 | J- 2 |
| 3RM-14610-00 | C- 3 |
| 3PA-14613-10 | C- 3 |
| 2YK-14714-00 | C- 3 |
| 3BN-14718-00 | C- 3 |
| 3MB-14753-01 | C- 3 |
| 3BN-14758-00 | C- 3 |
| 565-14771-00 | C- 3 |
| 3ME-1490J-00 | L- 2 |
| 25G-14937-00 | B- 3 |
| 1KT-14994-00 | L- 2 |
| 3BN-15111-05 | D- 3 |
| 3BN-15121-04 | D- 3 |
| 37F-15128-00 | D- 3 |
| 3BN-15199-01 | D- 3 |
| 328-15316-00 | D- 3 |
| 3BN-15317-00 | D- 3 |
| 3Y1-15361-00 | E- 3 |
| 3Y1-15363-00 | E- 3 |
| 120-15371-00 | D- 3 |
| 3ET-15379-00 | E- 3 |
| 3BN-15411-11 | E- 3 |
| 3RM-15416-00 | E- 3 |
| 3RM-15421-00 | E- 3 |
| 3BN-15441-00 | B- 2 |
| 3BN-15451-11 | E- 3 |
| 3RM-15456-00 | E- 3 |
| 2RH-15492-00 | D- 3 |
| 156-15618-01 | F- 3 |
| 3BN-15620-00 | F- 3 |
| 10V-15621-01 | F- 3 |
| 10V-15641-00 | F- 3 |
| 10V-15651-00 | F- 3 |
| 10V-15660-00 | F- 3 |
| 10V-15666-00 | F- 3 |
| 2JK-16111-01 | G- 3 |
| 3BN-16150-01 | G- 3 |
| 2TV-16154-00 | G- 3 |

| TEILE-NR. | REF. NR. |
|---|---|
| 21V-16321-00 | G- 3 |
| 1V1-16324-00 | G- 3 |
| 1HX-16331-00 | G- 3 |
| 37F-16351-00 | G- 3 |
| 1W1-16356-02 | G- 3 |
| 3R1-16357-00 | G- 3 |
| 1W1-16358-01 | G- 3 |
| 37F-16371-01 | G- 3 |
| 3BN-16380-00 | G- 3 |
| 3BN-16383-00 | G- 3 |
| 3BN-17121-00 | I- 3 |
| 3BN-17131-01 | I- 3 |
| 3BN-17151-01 | I- 3 |
| 3MB-17161-00 | I- 3 |
| 2TV-17211-01 | I- 3 |
| 3BN-17221-00 | I- 3 |
| 3BN-17231-01 | I- 3 |
| 3XP-17241-00 | I- 3 |
| 3BN-17251-02 | I- 3 |
| 3XP-17261-00 | I- 3 |
| 3MB-17411-01 | I- 3 |
| 3BN-17421-00 | I- 3 |
| 3RM-17460-00 | I- 3 |
| 55K-17471-00 | J- 3 |
| 4L0-17811-00 | K- 3 |
| 4L0-17818-00 | K- 3 |
| 17F-17831-00 | K- 3 |
| 17F-17841-00 | K- 3 |
| 17F-17861-00 | K- 3 |
| 10W-18101-03 | B- 4 |
| 3BN-18110-00 | B- 4 |
| 1W6-18113-00 | B- 4 |
| 3BN-18140-00 | L- 3 |
| 55K-18511-01 | L- 3 |
| 2RH-18512-00 | L- 3 |
| 55K-18513-00 | L- 3 |
| 55K-18531-00 | L- 3 |
| 3BN-18535-00 | L- 3 |
| 3XP-18540-00 | L- 3 |
| 3RM-21110-10-33 | C- 4 |
| 3BN-21190-00-33 | C- 4 |
| 5H0-21308-01 | C- 4 |
| 3ET-21339-00 | G- 4 |
| 3BN-2137W-10 | E- 4 |
| 3BN-2137W-80 | E- 4 |
| 3BN-2137X-10 | E- 4 |
| 3BN-2137X-80 | E- 4 |
| 3BN-2141E-00 | C- 4 |

| TEILE-NR. | REF. NR. |
|---|---|
| 3BN-21425-00 | C- 4 |
| 2K7-2148A-00 | C- 4 |
| 28K-21511-11 | D- 4 |
| 3BN-21511-60 | D- 4 |
| 3BN-21611-10 | D- 4 |
| 3BN-21611-80 | D- 4 |
| 3BN-21638-00 | G- 4 |
| 3BN-21639-00 | D- 4 |
| 3BN-21642-00 | D- 4 |
| 3BN-21685-00 | D- 4 |
| 3BN-21711-10 | E- 4 |
| 3BN-21711-80 | E- 4 |
| 3BN-2172A-00 | E- 4 |
| 1LX-2172F-01 | F- 4 |
| 3BN-2172K-00 | E- 4 |
| 3RM-2172L-00 | F- 4 |
| 3BN-21721-11 | E- 4 |
| 3BN-21721-80-0X | E- 4 |
| 4CJ-2173E-00 | F- 4 |
| 4CJ-2173E-20 | F- 4 |
| 4CJ-2173F-00 | F- 4 |
| 4CJ-2173F-20 | F- 4 |
| 3BN-2174A-00 | F- 4 |
| 4CJ-2174G-00 | F- 4 |
| 4CJ-2174G-10 | F- 4 |
| 4CJ-2174H-00 | F- 4 |
| 4CJ-2174H-10 | F- 4 |
| 3BN-2174T-00 | F- 4 |
| 3BN-21747-00 | E- 4 |
| 3BN-2175H-00 | F- 4 |
| 3BN-21751-01 | G- 4 |
| 3BN-2176E-00 | G- 4 |
| 4U5-2176E-00 | E- 4 |
| 3BN-2177A-00 | G- 4 |
| 3BN-21770-01 | G- 4 |
| 22W-21791-00 | E- 4 |
| 3BN-21791-00 | E- 4 |
| 3BN-21871-00 | G- 4 |
| 10V-21875-00 | G- 4 |
| 3BN-21877-00 | G- 4 |
| 3BN-22110-10-35 | H- 4 |
| 3R4-22141-00 | H- 4 |
| 1LN-22151-00 | I- 4 |
| 34X-22153-00 | I- 4 |
| 3BN-2217A-10 | H- 4 |
| 3BN-2217F-00 | H- 4 |
| 30X-22178-00 | C- 4 |
| 10V-22184-00 | C- 4 |

| TEILE-NR. | REF. NR. |
|---|---|
| 30X-2219X-00 | H- 4 |
| 3RM-22210-10-6W | J- 4 |
| 1YW-22216-00 | J- 4 |
| 34L-22311-01 | I- 4 |
| 3BN-23102-01 | L- 4 |
| 3BN-23103-01 | L- 4 |
| 3BN-23110-00 | L- 4 |
| 3EN-23111-50 | B- 5 |
| | L- 4 |
| 3BN-23118-01 | B- 5 |
| | L- 4 |
| 3LC-23125-00 | L- 4 |
| 3FW-23126-70 | L- 4 |
| 2KF-23127-01 | B- 5 |
| 3FW-23136-70 | L- 4 |
| 3BN-23141-01 | B- 5 |
| | L- 4 |
| 43F-23144-10 | L- 4 |
| 3BN-23145-00 | L- 4 |
| 36Y-23146-10 | L- 4 |
| 4DW-23149-40 | B- 5 |
| | L- 4 |
| 26H-23156-00 | L- 4 |
| 4V4-23158-L0 | B- 5 |
| | L- 4 |
| 4V2-23167-L0 | B- 5 |
| 3BN-23170-00 | L- 4 |
| 4V4-23173-L0 | L- 4 |
| 3BN-23174-00 | K- 4 |
| 4V4-23181-L0 | B- 5 |
| | L- 4 |
| 43F-23188-10 | B- 5 |
| | L- 4 |
| 3TB-23191-11 | B- 5 |
| 43M-23192-L0 | B- 5 |
| 3BN-23317-00 | K- 4 |
| 3R4-23317-00 | B- 5 |
| 26A-23318-00 | K- 4 |
| 3BN-23340-00 | B- 5 |
| 4V5-23389-00 | B- 5 |
| 22F-23411-01 | K- 4 |
| 22F-23412-01 | K- 4 |
| 10V-23416-01 | K- 4 |
| 3BN-23435-10 | K- 4 |
| 1E6-23441-10-35 | K- 4 |
| 30X-23445-00 | K- 4 |
| 134-23484-10 | K- 4 |
| 3BN-24110-10-P4 | C- 5 |

## NUMMERNVERZEICHNIS

| TEILE-NR. | REF. NR. |
|---|---|
| 3BN-24110-10-33 | C - 5 |
| 3BN-2414H-00 | C - 5 |
| 3BN-2414J-00 | C - 5 |
| 26H-24181-00 | C - 5 |
| 3BN-24182-00 | C - 5 |
| 5X2-24184-00 | C - 5 |
| 34X-24186-01 | C - 5 |
| 4CJ-24240-01 | C - 5 |
| 4CJ-24240-10 | C - 5 |
| 3XP-24500-00 | C - 5 |
| 4X8-24512-00 | C - 5 |
| 48Y-24602-00 | C - 5 |
| 509-24724-00 | D - 5 |
| 3ET-24730-F0 | D - 5 |
| 3ET-24730-H0 | D - 5 |
| 3BN-24731-A0 | D - 5 |
| 3ET-24731-H0 | D - 5 |
| 3RM-24830-00 | D - 5 |
| 34Y-25104-00 | E - 5 |
| 34X-25111-02-35 | E - 5 |
| 322-25118-00 | E - 5 |
| 55U-25181-01 | E - 5 |
| 3XP-25190-00 | E - 5 |
| 3BN-25304-00 | G - 5 |
| 3BN-25311-01-35 | G - 5 |
| 4V4-25367-00 | G - 5 |
| 3BN-25381-10 | G - 5 |
| 3BN-25388-00 | G - 5 |
| 3BN-25389-00 | G - 5 |
| 3MB-25457-20 | G - 5 |
| 55U-25715-00 | F - 5 |
| 55U-25716-00 | F - 5 |
| 3ET-25719-00 | F - 5 |
| 3BN-2580T-10 | F - 5 |
| 3BN-2580W-10 | H - 5 |
| 2VN-2582A-50 | B - 6 |
| 3BN-2582T-00 | F - 5 |
| 3BN-2582W-00 | H - 5 |
| 2KF-25827-00 | H - 5 |
| 2KF-25828-00 | H - 5 |
| 5CG-2583T-10 | J - 5 |
| 3BN-2583V-00 | B - 6 |
| 34X-25845-00 | F - 5 |
| | H - 5 |
| 2KF-25852-01 | J - 5 |
| 3XP-25852-50 | B - 6 |
| 2VN-25854-00 | B - 6 |
| 55U-25854-00 | J - 5 |

| TEILE-NR. | REF. NR. |
|---|---|
| 2VN-25855-00 | B - 6 |
| 2VN-25866-00 | B - 6 |
| 56A-25867-00 | J - 5 |
| 3BN-25872-02 | J - 5 |
| 3BN-25873-02 | B - 6 |
| 3BN-25876-00 | B - 6 |
| 3ET-25888-00 | B - 6 |
| 2VN-25894-00 | B - 6 |
| 3BN-25895-00 | B - 6 |
| 2KF-25919-00 | H - 5 |
| 34X-25919-00 | F - 5 |
| 2GV-25926-00 | H - 5 |
| 34X-25926-00 | F - 5 |
| 34X-25937-00 | F - 5 |
| | H - 5 |
| 5R2-25937-00 | F - 5 |
| | H - 5 |
| 2JX-26111-00 | I - 5 |
| 4RR-26129-00 | I - 5 |
| 2KF-26141-00 | I - 5 |
| 3BN-26141-20 | I - 5 |
| 2KF-26142-00 | I - 5 |
| 3BN-26142-20 | I - 5 |
| 1LX-26241-01 | I - 5 |
| 1LX-26242-01 | I - 5 |
| 322-26243-00 | I - 5 |
| 1M1-26249-01 | I - 5 |
| 5X2-2628H-01 | J - 6 |
| 55V-26280-00 | I - 5 |
| 5X2-26281-00 | J - 6 |
| 322-26282-00 | J - 6 |
| 55V-26290-00 | I - 5 |
| 3RM-26301-01 | I - 5 |
| 3BN-26335-00 | I - 5 |
| 1E6-26342-00 | I - 5 |
| 3BN-27211-01 | K - 5 |
| 2YK-27222-00 | B - 6 |
| 55V-27242-00 | K - 5 |
| 3BN-27311-03 | K - 5 |
| 42U-27315-01 | K - 5 |
| 1TX-27351-00 | K - 5 |
| 3LD-27411-00 | K - 5 |
| 3LD-27413-00 | K - 5 |
| 3LD-27421-00 | K - 5 |
| 120-27431-00 | K - 5 |
| 3BN-27432-00-33 | L - 5 |
| 120-27433-00 | K - 5 |
| 3BN-27442-00-33 | L - 5 |

| TEILE-NR. | REF. NR. |
|---|---|
| 2KF-27491-00 | H - 5 |
| 3BN-28100-00 | C - 4 |
| 1W1-28135-00 | C - 4 |
| 4CJ-28391-00 | C - 6 |
| 4CJ-28391-10 | C - 6 |
| 4AV-81403-00 | D - 6 |
| 29U-81950-93 | L - 6 |
| 3LA-81960-01 | L - 6 |
| 30W-82110-01 | K - 6 |
| 2RH-82115-00 | K - 6 |
| 558-82116-00 | K - 6 |
| 3BN-82131-00 | K - 6 |
| 116-82150-01 | K - 6 |
| 116-82151-00 | K - 6 |
| 3RW-82310-10 | K - 6 |
| 1M1-82370-30 | K - 6 |
| 3RM-82510-00 | K - 6 |
| 3BN-82530-02 | K - 6 |
| 4KM-82540-00 | K - 6 |
| 3LD-82566-60 | L - 6 |
| 3RM-82590-40 | K - 6 |
| 366-82591-00 | L - 6 |
| 1LN-82911-00 | J - 6 |
| 33G-82913-01 | J - 6 |
| 3BN-83310-01 | E - 6 |
| 306-83311-40 | E - 6 |
| 47J-83312-00 | E - 6 |
| 47J-83313-00 | E - 6 |
| 3BN-83318-00 | E - 6 |
| 3BN-83320-01 | E - 6 |
| 47J-83322-00 | E - 6 |
| 3BN-83328-00 | E - 6 |
| 3LD-83330-01 | E - 6 |
| 2KF-83332-00 | E - 6 |
| 3LD-83340-01 | E - 6 |
| 2KF-83342-00 | E - 6 |
| 4MY-83350-01 | L - 6 |
| 3BK-83358-00 | G - 6 |
| 10V-83365-00 | E - 6 |
| | F - 6 |
| 15A-83368-00 | E - 6 |
| 15A-83369-00 | F - 6 |
| 3BN-83371-00 | L - 6 |
| 5Y1-83513-00 | G - 6 |
| 4R0-83517-00 | G - 6 |
| 17F-83519-00 | G - 6 |
| 17F-83520-00 | G - 6 |
| 437-83525-00 | G - 6 |

| TEILE-NR. | REF. NR. |
|---|---|
| 437-83525-00 | K - 5 |
| 1M1-83526-00 | G - 6 |
| 3RM-83536-00 | G - 6 |
| 3RM-83540-00 | G - 6 |
| 17F-83541-00 | G - 6 |
| 1LN-83550-02 | G - 6 |
| 3BN-83560-10 | G - 6 |
| 3RM-83570-00 | G - 6 |
| 2YK-83591-00 | L - 6 |
| 3RN-83912-00 | J - 6 |
| 3RN-83922-00 | J - 6 |
| 25G-83936-01 | K - 6 |
| 3TB-83936-00 | K - 6 |
| 437-83936-01 | J - 6 |
| | K - 6 |
| 437-83936-11 | K - 6 |
| 5EK-83972-00 | J - 6 |
| 3RM-83976-00 | J - 6 |
| 3RM-83980-00 | J - 6 |
| 47J-84115-00 | H - 6 |
| 233-84127-60 | H - 6 |
| 43F-84131-00 | H - 6 |
| 10V-84198-00 | H - 6 |
| 34Y-84303-40 | H - 6 |
| 341-84312-40 | H - 6 |
| 10W-84321-20 | H - 6 |
| 5G2-84324-A0 | H - 6 |
| 5G2-84332-60 | H - 6 |
| 198-84334-60 | H - 6 |
| 34L-84346-00 | H - 6 |
| 4E2-84347-00 | H - 6 |
| 533-84397-40 | H - 6 |
| 10V-84517-00 | I - 6 |
| 34X-84527-00 | I - 6 |
| 36A-84551-00 | I - 6 |
| 34Y-84710-E1 | I - 6 |
| 31L-84714-30 | I - 6 |
| 34Y-84721-E0 | I - 6 |
| 34Y-84723-E0 | I - 6 |
| 3Y6-85130-02 | I - 6 |
| 3RM-85540-10 | L - 6 |
| 3RM-85540-20 | L - 6 |
| 3RM-85550-00 | D - 6 |
| 3RM-85560-00 | D - 6 |
| 4KG-85595-00 | D - 6 |
| 3BN-85720-00 | K - 6 |
| 5AE-85820-00 | L - 6 |
| 34X-85825-01 | L - 6 |

| TEILE-NR. | REF. NR. |
|---|---|
| 90105-08391 | C - 4 |
| 90105-10052 | C - 4 |
| 90105-10638 | F - 5 |
| 90109-062A8 | J - 6 |
| 90109-063F7 | L - 3 |
| 90109-065G4 | F - 5 |
| 90109-06799 | J - 6 |
| 90109-085E3 | C - 3 |
| 90109-08618 | G - 5 |
| 90109-100E2 | J - 4 |
| 90109-10474 | K - 5 |
| 90109-10704 | J - 4 |
| 90116-08042 | C - 3 |
| 90116-08318 | B - 2 |
| 90116-08388 | B - 2 |
| 90116-08394 | B - 2 |
| 90119-05001 | G - 3 |
| 90119-06044 | D - 5 |
| 90119-06056 | G - 4 |
| | K - 2 |
| 90119-06096 | I - 4 |
| 90119-06097 | D - 4 |
| 90119-06117 | D - 4 |
| | I - 4 |
| 90119-06118 | G - 4 |
| 90119-06123 | K - 2 |
| 90119-06172 | C - 4 |
| 90119-06194 | D - 4 |
| 90123-08046 | I - 5 |
| 90149-04318 | I - 2 |
| 90149-06011 | C - 5 |
| 90149-06131 | J - 6 |
| 90149-06194 | E - 4 |
| 90149-06228 | K - 6 |
| 90149-06270 | H - 5 |
| 90149-08269 | K - 5 |
| 90151-06025 | C - 4 |
| 90153-06059 | K - 6 |
| 90154-04072 | I - 2 |
| 90154-05011 | K - 2 |
| 90157-05079 | I - 2 |
| 90157-06115 | E - 3 |
| 90159-05083 | F - 4 |
| 90159-05163 | E - 4 |
| 90159-05167 | E - 4 |
| | F - 4 |
| 90159-06056 | B - 6 |
| 90159-06165 | E - 4 |

| TEILE-NR. | REF. NR. |
|---|---|
| 90159-06181 | F - 5 |
| 90170-06010 | J - 6 |
| 90170-12370 | E - 2 |
| | G - 3 |
| 90175-06012 | J - 2 |
| 90176-08040 | B - 2 |
| 90176-22050 | K - 4 |
| 90179-08148 | I - 5 |
| 90179-08270 | C - 3 |
| 90179-08299 | B - 2 |
| 90179-12248 | D - 6 |
| 90179-12659 | F - 3 |
| | G - 3 |
| 90179-16226 | J - 3 |
| 90179-25033 | K - 4 |
| 90183-05073 | K - 2 |
| 90185-08089 | C - 4 |
| 90185-08143 | C - 4 |
| 90185-08146 | G - 5 |
| 90185-10037 | K - 5 |
| 90185-10060 | C - 4 |
| 90185-10120 | J - 4 |
| 90185-14112 | H - 4 |
| 90185-16127 | H - 4 |
| 90185-18104 | G - 5 |
| 90201-044H9 | G - 4 |
| 90201-05033 | G - 6 |
| 90201-060A3 | C - 3 |
| 90201-06072 | G - 2 |
| 90201-06380 | L - 6 |
| 90201-06557 | I - 6 |
| 90201-08083 | B - 6 |
| 90201-08326 | C - 3 |
| 90201-08366 | C - 4 |
| 90201-08512 | F - 2 |
| 90201-086P8 | K - 5 |
| 90201-08649 | B - 2 |
| 90201-087H6 | K - 3 |
| 90201-08753 | C - 4 |
| 90201-100E9 | C - 4 |
| | J - 4 |
| 90201-10118 | B - 6 |
| | J - 5 |
| 90201-106F2 | H - 4 |
| 90201-120E8 | G - 3 |
| 90201-123L6 | D - 6 |
| 90201-12631 | F - 3 |
| 90201-14217 | G - 3 |

## NUMMERNVERZEICHNIS

| TEILE-NR. | REF. NR. |
|---|---|
| 90201-154E8 | F- 3 |
| 90201-15700 | I- 3 |
| 90201-160F6 | H- 4 |
| 90201-164H4 | H- 4 |
| 90201-170M2 | D- 3 |
| 90201-180P2 | G- 3 |
| 90201-200J7 | F- 3 |
| 90201-20266 | I- 3 |
| 90201-20279 | K- 5 |
| 90201-204M9 | G- 5 |
| 90201-22555 | I- 3 |
| 90201-251F6 | H- 4 |
| 90201-254H8 | H- 4 |
| 90202-05187 | C- 3 |
| 90202-05188 | C- 3 |
| 90202-05193 | C- 5 |
| 90208-04029 | K- 4 |
| 90208-18046 | G- 3 |
| 90209-06096 | J- 2 |
| 90209-06187 | I- 4 |
| 90209-18135 | I- 3 |
| 90209-22292 | D- 2 |
| 90215-12271 | G- 3 |
| 90215-12272 | E- 2 |
| 90215-20283 | I- 3 |
| 90240-08124 | B- 6 |
| 90240-10101 | K- 5 |
| 90267-40029 | G- 4 |
| 90269-04003 | K- 4 |
| 90280-03045 | D- 2 |
| 90282-05034 | D- 2 |
| 90282-05047 | D- 2 |
| 90338-09130 | E- 5 |
| | G- 5 |
| 90380-16077 | H- 4 |
| 90380-22111 | H- 4 |
| 90386-20120 | H- 4 |
| 90387-062V8 | D- 4 |
| 90387-06299 | L- 6 |
| 90387-063E6 | H- 6 |
| 90387-06500 | E- 4 |
| | I- 5 |
| 90387-06681 | G- 4 |
| 90387-0714B | G- 2 |
| 90387-07391 | I- 6 |
| 90387-082J1 | G- 4 |
| 90387-105L0 | C- 3 |
| 90387-126H8 | J- 4 |

| TEILE-NR. | REF. NR. |
|---|---|
| 90387-15600 | E- 5 |
| 90387-164U7 | H- 4 |
| 90387-164U8 | H- 4 |
| 90387-202T9 | D- 2 |
| 90387-202U8 | G- 5 |
| 90387-204U9 | G- 5 |
| 90387-205U0 | I- 3 |
| 90387-22591 | J- 5 |
| 90401-06115 | G- 2 |
| | H- 2 |
| 90401-10159 | B- 6 |
| | J- 5 |
| 90401-14136 | H- 4 |
| 90402-10005 | H- 4 |
| 90405-06044 | G- 2 |
| 90430-04229 | I- 2 |
| 90430-06166 | F- 2 |
| | G- 2 |
| | H- 2 |
| 90430-08119 | E- 3 |
| 90430-10148 | K- 6 |
| 90445-056K7 | I- 2 |
| 90445-084E3 | K- 6 |
| 90445-09070 | G- 4 |
| 90445-116J1 | C- 5 |
| 90446-07349 | D- 3 |
| 90450-28014 | G- 2 |
| 90450-44046 | J- 2 |
| 90462-08174 | B- 2 |
| 90462-12176 | K- 6 |
| 90464-16061 | K- 6 |
| 90465-13152 | C- 5 |
| 90465-14242 | K- 4 |
| 90465-20396 | E- 3 |
| 90467-08003 | G- 4 |
| | I- 2 |
| 90467-10008 | C- 5 |
| | G- 4 |
| 90467-10039 | G- 2 |
| 90467-11044 | B- 6 |
| 90467-11106 | K- 2 |
| 90467-20050 | G- 2 |
| | J- 2 |
| 90467-35121 | K- 2 |
| 90468-02033 | I- 2 |
| 90468-08086 | I- 2 |
| 90468-26048 | F- 3 |
| 90480-01141 | E- 4 |

| TEILE-NR. | REF. NR. |
|---|---|
| 90480-09481 | E- 3 |
| 90480-12325 | E- 4 |
| 90480-13398 | E- 4 |
| 90480-14023 | H- 6 |
| | L- 6 |
| 90480-15363 | G- 2 |
| 90480-16185 | E- 4 |
| | F- 4 |
| 90480-18411 | C- 3 |
| 90501-084G9 | C- 5 |
| 90501-10312 | J- 6 |
| 90501-12081 | F- 3 |
| 90501-20644 | G- 3 |
| 90506-18224 | K- 5 |
| 90506-18305 | K- 5 |
| 90506-26225 | K- 5 |
| 90508-14352 | K- 5 |
| 90508-18765 | G- 3 |
| 90508-20583 | K- 5 |
| 90508-26561 | L- 3 |
| 90508-26667 | F- 3 |
| 90508-32553 | B- 4 |
| 90560-08066 | G- 4 |
| 90560-08251 | D- 4 |
| 90560-15290 | E- 5 |
| 90560-20340 | G- 5 |
| 91317-05010 | B- 2 |
| 91317-05012 | B- 2 |
| 91317-06010 | K- 5 |
| 91317-06012 | K- 4 |
| 91317-08035 | K- 4 |
| 91401-16012 | B- 6 |
| 91401-20012 | K- 5 |
| | L- 5 |
| 91401-25015 | K- 5 |
| 91701-06022 | K- 5 |
| 91701-06032 | K- 5 |
| 92017-06016 | B- 6 |
| 92017-08016 | L- 5 |
| 92902-04100 | L- 2 |
| 92907-03100 | J- 2 |
| 92907-05100 | B- 6 |
| | J- 6 |
| 92907-05600 | B- 6 |
| | F- 4 |
| | F- 5 |
| | H- 2 |
| | K- 4 |

| TEILE-NR. | REF. NR. |
|---|---|
| 92907-06100 | B- 2 |
| 92907-06200 | G- 3 |
| 92907-06600 | C- 2 |
| | I- 5 |
| | J- 2 |
| | K- 3 |
| | L- 6 |
| 93101-10001 | I- 2 |
| 93101-12173 | B- 4 |
| 93102-20281 | E- 5 |
| 93102-25331 | D- 2 |
| 93102-26042 | I- 3 |
| 93103-10147 | F- 2 |
| 93103-32099 | D- 2 |
| 93104-14004 | G- 3 |
| 93106-22019 | H- 4 |
| 93106-28023 | G- 5 |
| 93108-23010 | B- 2 |
| 93108-35004 | H- 4 |
| 93109-20014 | F- 3 |
| 93109-20076 | H- 4 |
| 93210-07100 | I- 2 |
| 93210-12095 | D- 3 |
| 93210-12327 | G- 2 |
| | K- 3 |
| 93210-15620 | B- 6 |
| 93210-18397 | I- 2 |
| 93210-19123 | E- 3 |
| 93210-27194 | G- 2 |
| 93210-30640 | B- 2 |
| 93306-00438 | G- 5 |
| 93306-20201 | I- 3 |
| 93306-20205 | E- 5 |
| 93306-20335 | D- 2 |
| 93306-20431 | I- 3 |
| 93306-30210 | D- 2 |
| 93306-30438 | I- 3 |
| 93306-30556 | D- 2 |
| 93310-316B4 | D- 2 |
| 93310-523T3 | D- 2 |
| 93311-31567 | I- 3 |
| 93315-21429 | H- 3 |
| 93315-22251 | H- 4 |
| 93315-32052 | H- 4 |
| 93332-00008 | K- 4 |
| 93410-20038 | I- 3 |
| 93410-22039 | I- 3 |
| 93430-08007 | F- 3 |

| TEILE-NR. | REF. NR. |
|---|---|
| 93430-08007 | I- 2 |
| 93450-17129 | D- 2 |
| 93503-16003 | G- 3 |
| | K- 4 |
| 93507-32009 | F- 3 |
| 93603-22028 | F- 2 |
| | I- 2 |
| 93604-10011 | F- 2 |
| 93700-06004 | H- 4 |
| 94127-214F2 | E- 5 |
| 94141-186T1 | G- 5 |
| 94227-21123 | E- 5 |
| 94241-18153 | G- 5 |
| 94330-18087 | G- 5 |
| 94330-21084 | E- 5 |
| 94416-21392 | E- 5 |
| 94418-18466 | G- 5 |
| 94581-33134 | G- 5 |
| 94681-33011 | G- 5 |
| 94702-00188 | B- 2 |
| 95027-06060 | I- 4 |
| 95027-08012 | C- 4 |
| 95027-08040 | K- 4 |
| 95307-05600 | F- 5 |
| | K- 4 |
| 95307-06600 | G- 3 |
| 95307-06700 | I- 5 |
| 95307-08600 | B- 6 |
| 95307-12700 | E- 6 |
| | F- 6 |
| 95607-06100 | I- 6 |
| | J- 6 |
| 95701-08500 | B- 5 |
| 95707-05500 | I- 6 |
| 95707-06500 | I- 6 |
| 95707-08500 | D- 4 |
| 95804-06010 | H- 5 |
| 95807-06010 | E- 4 |
| | F- 4 |
| 95807-06012 | C- 3 |
| | K- 4 |
| | L- 6 |
| 95807-06014 | C- 5 |
| | I- 6 |
| 95807-06016 | G- 4 |
| 95807-06018 | E- 4 |
| 95807-06020 | G- 2 |
| 95807-06022 | J- 5 |

| TEILE-NR. | REF. NR. |
|---|---|
| 95807-06025 | C- 3 |
| 95807-06050 | I- 4 |
| 95807-08050 | C- 4 |
| 95807-08080 | E- 3 |
| 95817-08045 | C- 4 |
| 95817-10016 | H- 4 |
| 95821-08055 | B- 5 |
| 95824-08035 | K- 4 |
| 95827-06012 | C- 4 |
| | D- 4 |
| 95827-06025 | F- 2 |
| 95827-06040 | G- 6 |
| 95827-08020 | D- 4 |
| 97007-05012 | H- 2 |
| 97007-06010 | K- 3 |
| 97007-06020 | H- 6 |
| 97007-06025 | J- 2 |
| 97017-06020 | B- 4 |
| 97027-06018 | B- 2 |
| 97701-40530 | I- 6 |
| 97707-40620 | E- 6 |
| 97707-50520 | J- 2 |
| 97801-03008 | C- 5 |
| 98502-04008 | L- 2 |
| 98502-04014 | L- 2 |
| 98506-04016 | B- 5 |
| 98507-03008 | J- 2 |
| 98507-04014 | J- 6 |
| 98507-05008 | K- 6 |
| 98507-05010 | F- 4 |
| 98507-05014 | L- 6 |
| 98507-05016 | F- 5 |
| | J- 6 |
| 98507-05020 | B- 6 |
| | J- 6 |
| 98507-05025 | K- 4 |
| 98507-05030 | J- 6 |
| 98507-06012 | D- 3 |
| | G- 2 |
| | J- 3 |
| 98507-06016 | L- 6 |
| 98507-06020 | E- 3 |
| | G- 2 |
| 98507-06025 | F- 2 |
| | L- 6 |
| 98507-06030 | E- 3 |
| 98507-06035 | I- 5 |
| 98507-06040 | D- 3 |

| TEILE-NR. | REF. NR. | TEILE-NR. | REF. NR. | TEILE-NR. | REF. NR. | TEILE-NR. | REF. NR. | TEILE-NR. | REF. NR. | TEILE-NR. | REF. NR. |
|---|---|---|---|---|---|---|---|---|---|---|---|
| 98507-06040 | E- 3 | | | | | | | | | | |
| 98507-06050 | D- 3 | | | | | | | | | | |
| 98507-06060 | D- 3 | | | | | | | | | | |
| 98507-06065 | D- 3 | | | | | | | | | | |
| | F- 2 | | | | | | | | | | |
| 98507-06070 | D- 3 | | | | | | | | | | |
| 98507-08010 | D- 3 | | | | | | | | | | |
| 98517-04008 | D- 6 | | | | | | | | | | |
| 98517-04010 | D- 6 | | | | | | | | | | |
| 98517-06020 | D- 6 | | | | | | | | | | |
| 98706-04012 | J- 5 | | | | | | | | | | |
| 98707-04012 | J- 6 | | | | | | | | | | |
| 98907-05014 | K- 2 | | | | | | | | | | |
| 98907-06008 | C- 3 | | | | | | | | | | |
| 98907-06010 | C- 3 | | | | | | | | | | |
| | C- 6 | | | | | | | | | | |
| 99001-07600 | F- 2 | | | | | | | | | | |
| 99001-10600 | B- 4 | | | | | | | | | | |
| 99009-10400 | L- 3 | | | | | | | | | | |
| 99009-15400 | F- 3 | | | | | | | | | | |
| | I- 3 | | | | | | | | | | |
| 99241-00080 | D- 4 | | | | | | | | | | |
| 99247-00080 | D- 4 | | | | | | | | | | |
| 99530-10114 | B- 2 | | | | | | | | | | |
| | E- 3 | | | | | | | | | | |
| 99530-12016 | D- 3 | | | | | | | | | | |